Чекмедже с параход

BDC9111B0

[bg] Наръчник на потребителя и инструкции за монтаж

Приложение Bosch BetterFood

Открийте новия си уред с хиляди гъвкави рецепти!

- Веган, нисковъглехидратно или безглутеново? Можете да коригирате всички рецепти според Вашите предпочитания.
- Открийте рецепти със съставките, които вече имате у дома.
- Здравословното готвене вече е лесно – благодарение на здравния компас Nutri Check.
- В рецептите получавате оптималните настройки за Вашите свързани уреди.



Това приложение е на разположение само за определени европейски страни и езици.

Можете да намерите допълнителна информация и обяснения онлайн. Сканирайте QR кода на заглавната страница.



Съдържание

РЪКОВОДСТВО ЗА УПОТРЕБА

1 Безопасност ... 2
2 Избягване на материални щети ... 3
3 Опазване на околната среда и икономия ... 4
4 Запознаване ... 4
5 Режими на работа ... 6
6 Принадлежности ... 7
7 Преди първата употреба ... 7
8 Основни положения при работа с уреда ... 8
9 Програми ... 10
10 Защита от деца ... 11
11 Основни настройки ... 11
12 Home Connect ... 12
13 Почистване и поддръжка ... 14
14 Отстраняване на неизправности ... 16
15 Предаване за отпадъци ... 19
16 Отдел по обслужване на клиенти ... 19
17 Информация относно безплатния софтуер с отворен код ... 19
18 Декларация за съответствие ... 20
19 Така става ... 20

20 РЪКОВОДСТВО ЗА МОНТАЖ ... 26
20.2 Сигурен монтаж ... 26

⚠ 1 Безопасност

Спазвайте указанията за безопасност по-долу.

1.1 Общи указания

- Прочетете внимателно това ръководство.
- Запазете ръководството, както и продуктовата информация, за по-нататъшна справка или за следващите собственици.
- Не свързвайте уреда в случай на повреда, получена по време на транспортирането.

1.2 Употреба по предназначение

Използвайте уреда само:
- в домакинството и в затворени помещения в домашна обстановка.

1.3 Ограничение на кръга от потребители

Този уред може да се използва от деца на възраст над 8 години и от лица с намалени физически, сетивни или умствени способности или липса на опит и/или знания, ако са под наблюдение или са инструктирани относно безопасната употреба на уреда и са разбрали произтичащите от употребата опасности.
Децата не трябва да играят с уреда.
Почистването и поддръжката от страна на потребителя не трябва да се извършват от деца на възраст под 15 години и без наблюдение.
Дръжте деца на възраст под 8 години далеч от уреда и захранващия кабел.

1.4 Безопасна употреба

⚠ ПРЕДУПРЕЖДЕНИЕ – Опасност от изгаряния!
Принадлежността или съдът по време на работа се нагорещяват силно.
▸ Горещата принадлежност или съд винаги се взимат с ръкавица за фурна от уреда.
Уредът се нагорещява по време на работа.
▸ Преди почистване оставяйте уреда да се охлади.

⚠ ПРЕДУПРЕЖДЕНИЕ – Опасност от изгаряне с гореща вода!
Достъпните части при работа стават горещи.
▸ Никога не докосвайте горещите части.
▸ Дръжте децата далеч.
Повърхността на капака може да стане много гореща по време на употреба.
▸ За отваряне винаги използвайте дръжката.
При отваряне на стъкления капак може да излезе гореща пара. Парата може да не се вижда поради високата си температура.
▸ При отваряне на стъкления капак дръжте достатъчно разстояние от него.
▸ Отворете стъкления капак внимателно.
▸ Iacaoa o?aaa ia ianoa, iaainouiie ca aaoa.
От водата в горещата камера се образува гореща водна пара.
▸ Никога не наливайте вода в нагорещената камера за готвене.

Водата в купата на изпарителя е гореща и след изключване.
- ▸ Никога не изпразвайте купата на изпарителя веднага след спиране на уреда.
- ▸ Преди почистване оставяйте уреда да се охлади.

⚠ ПРЕДУПРЕЖДЕНИЕ – Опасност от пожар!
Парите от запалимите течности могат да се възпламенят в камерата от горещите повърхности и да причинят детонация. Капакът може да се откачи поради неизправност на заключващия механизъм. Могат да излязат горещи пари и пламъци.
- ▸ Не наливайте запалими течности (напр. алкохолни напитки) в съда за вода.
- ▸ В съда за вода наливайте изключително и само вода или препоръчан от нас разтвор за котлен камък.

Вътрешността на уреда се нагорещява много, запалимите материали могат да се възпламенят.
- ▸ Никога не съхранявайте запалими предмети или пластмасови съдове в уреда.

⚠ ПРЕДУПРЕЖДЕНИЕ – Опасност от токов удар!
Некомпетентните ремонти могат да бъдат опасни.
- ▸ Само обучен за целта специализиран персонал трябва да извършва ремонти на уреда.
- ▸ За ремонта на уреда трябва да се използват само оригинални резервни части.
- ▸ Не използвайте разклонители или удължители.
- ▸ При употреба се уверете, че щепселът е напълно поставен в контакта и е здраво свързан с него.
- ▸ Не захранвайте уреда с ток чрез фасонка за лампа с контакт.
- ▸ Изключете електрозахранването, ако напускате мястото.

Повредена изолация на кабела за свързване към мрежата представлява опасност.
- ▸ Никога не допускайте контакт на кабела за свързване към мрежата с източници на топлина или горещи части на уреда.
- ▸ Никога не допускайте контакт на кабела за свързване към мрежата с остри върхове или ръбове.
- ▸ Никога не прегъвайте, не притискайте и не променяйте кабела за свързване към мрежата.

Проникващата влага може да предизвика електрически токов удар.
- ▸ За почистване на уреда не използвайте машина за почистване с пара или с високо налягане.

⚠ ПРЕДУПРЕЖДЕНИЕ – Опасност: магнетизъм!
В обслужващия панел или в обслужващите елементи се използват постоянни магнити. Те могат да повлияят електронни импланти, напр. пейсмейкъри или инсулинови помпи.
- ▸ Ако имате електронни импланти не надвишавайте минимално разстояние от 10 см до обслужващия панел.

⚠ ПРЕДУПРЕЖДЕНИЕ – Опасност от задушаване!
Деца могат да нахлузят на главата си опаковъчния материал или да се увият в него и да се задушат.
- ▸ Дръжте далеч от деца опаковъчния материал.
- ▸ Не допускайте деца да играят с опаковъчния материал.

Деца могат да вдишат или да погълнат малки части и да се задушат.
- ▸ Дръжте далеч от деца малките части.
- ▸ Не допускайте деца да играят с малки части.

⚠ ПРЕДУПРЕЖДЕНИЕ – Опасност от нараняване!
Тъй като това може да надраска стъклената повърхност и да доведе до счупване на стъклото:
- ▸ Не използвайте абразивни почистващи средства или остри метални скрепери за почистване на стъкления капак на чекмеджето с пара.

2 Избягване на материални щети

Използвайте само съдове, устойчиви на топлина и пара.

ВНИМАНИЕ
Ако разтвор за котлен камък попадне върху пулта за управление или други чувствителни повърхности, те ще се повредят.
- ▸ Отстранете разтвора за котлен камък веднага с вода.

Горещата вода в съда за вода може да повреди системата за пара.
- ▸ Наливайте изключително и само студена вода в съда за вода.

Влажността за по-дълго време в камерата води до корозия.
- ▸ Не съхранявайте влажни хранителни продукти в затворената камера за готвене за продължително време.
- ▸ Не съхранявайте ястия в камерата.

Неправилната грижа може да доведе до корозия в камерата.
- ▸ Спазвайте указанията за грижа и почистване.
- ▸ След охлаждане на уреда, отстранете мръсотията в камерата.

Натрупването на топлина поврежда уреда.
- ▸ Никога не поставяйте принадлежности, фолио, хартия за печене или съдове върху дъното на фурната.
- ▸ Никога не покривайте дъното с фолио от какъвто и да е вид.
- ▸ Оставяйте дъното и купата на изпарителя свободни.
- ▸ Поставяйте съдовете винаги в перфориран съд за готвене.

Невниманието при използване може да доведе до повреда на уреда.
- ▸ Бавно отворете и затворете стъкления капак.
- ▸ Не поставяйте предмети върху стъкления капак.
- ▸ Не използвайте уреда като работна повърхност или поставка.
- ▸ Не оставяйте предмети да падат върху стъкления капак.
- ▸ Изтегляйте напълно чекмеджето при употреба.
- ▸ Затваряйте докрай чекмеджето след употреба.

Твърде голямото тегло или неправилна употреба може да повреди уреда
- ▸ Не се опирайте и не висете на уреда.
- ▸ Не изключвайте уреда, когато капакът на съда за вода е отворен.
- ▸ Не натискайте капака на съда за вода надясно със сила.
- ▸ Преди употреба монтирайте и закрепете уреда в мебелта.
- ▸ Преди употреба закрепете мебелта към стената.

3 Опазване на околната среда и икономия

3.1 Предаване на опаковката за отпадъци

Опаковъчните материали са съвместими с околната среда и могат да се използват повторно.
- ▸ Предавайте отделните компоненти за отпадъци разделно според вида.

3.2 Пестене на енергия

Ако спазвате тези указания, Вашият уред ще консумира по-малко ток.

Загрявайте предварително уреда само ако това се посочва в рецептата или в препоръките за настройка → *Страница 20*.
- ✔ Ако не загреете предварително уреда, спестявате до 20% енергия.

По възможност рядко отваряйте вратата на уреда при работа.

Ако по време на работа е наистина необходимо да отворите капака, направете го максимум два пъти и поддържайте времето на отваряне възможно най-кратко.
- ✔ Температурата в камерата се запазва, което означава, че ново загряване на уреда не е нужно.

Разположете равномерно съдовете.
- ✔ За да постигнете добро разпределение на топлината.

Забележка: В съответствие с Директива 2023/826 на ЕС за екодизайн този уред е в друго състояние, когато е в режим „изключен“. По-нататък това се нарича режим на ниска мощност.
Дори когато основната функция не е активна, уредът се нуждае от енергия, за да:
- ▪ Откриване на натискане на сензорните бутони
- ▪ Следене за отваряне на вратата
- ▪ Промяна на часа (без индикатор)

Следователно съгласно директивата не са налице нито режим „изключен“, нито режим „в готовност“, поради което се използва терминът „режим на ниска мощност“.
За измерване на режима на ниска мощност трябва да се използва EN IEC 60350-1:2023.

4 Запознаване

4.1 Уред

Тук ще намерите общ преглед на компонентите на Вашия уред.

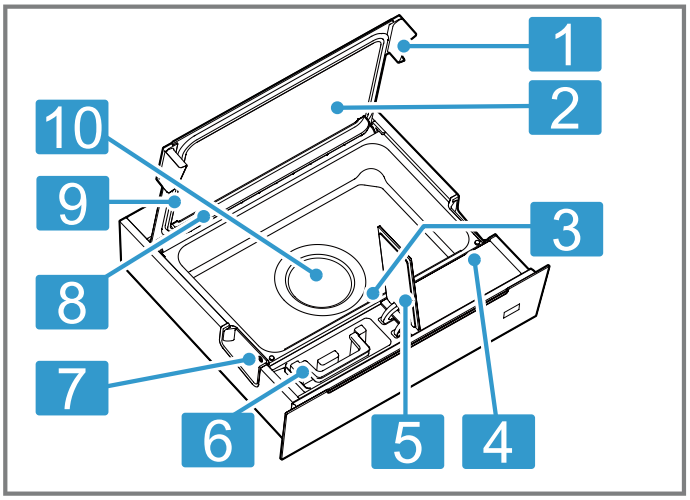

1	Дръжка на капака
2	Стъклен капак
3	Сензор за температура
4	Обслужващ панел
5	Капак на резервоара
6	Дръжка на съда за вода
7	Заключване на стъкления капак
8	Кондензационна релса
9	Уплътнение
10	Купа на изпарителя

4.2 Панели за обслужване

Посредством панела за обслужване се настройват всички функции на Вашия уред и се извежда информация относно режима на работа.
В зависимост от типа уред детайлите на фигурата могат да се различават, напр. по цвят и форма.

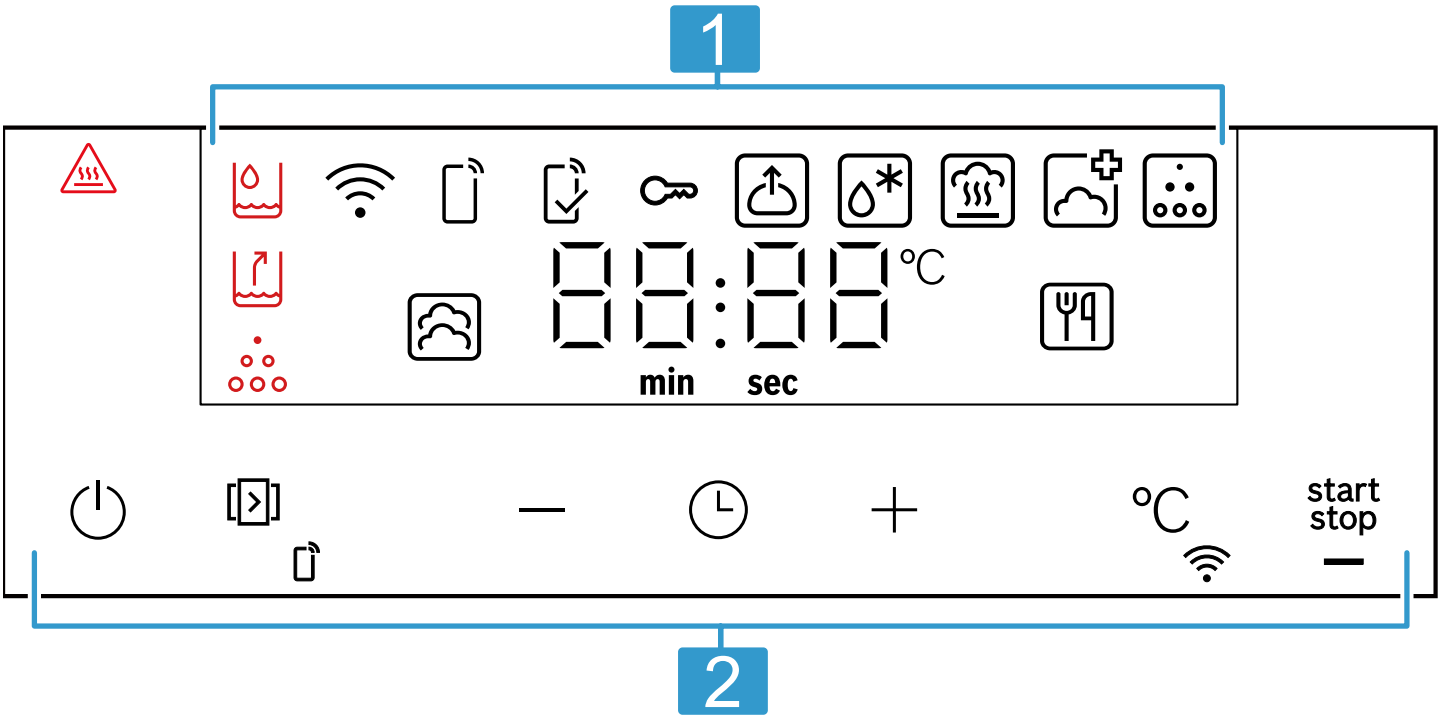

1	Дисплей На дисплея виждате текущите настроени стойности, възможности за избор или текстове с указания. → *"Дисплей", Страница 5*
2	Сензорни полета С бутоните се настройват директно различни функции. → *"Бутони", Страница 6*

4.3 Дисплей

Тук ще намерите кратко описание на различните видове индикации с информация.

Символ	Указания
⚠	Указание за защита от изгаряне (свети, когато температурата в камерата е ≥ 60°C)

Символ	Указания
	Пълнене/смяна на съда за вода
	Изпразване на съда за вода
	Напомняне отстраняване котлен камък
	Символът свети: Wi-Fi е включено и е свързано с домашната мрежа. Символът мига: настройката на мрежата се извършва.
	Дистанционен старт активиран
	В момента се изпълнява режим или програма, стартирана чрез приложението Home Connect, която не може да бъде настроена директно на уреда.
	Защитата от деца активирана
	Втасване на тесто
	Размразяване

Символ	Указания
	Регенериране
	Дезинфекциране
	Отстраняване на котлен камък
	Готвене на пара
	Програми

4.4 Бутони

С бутоните избирате директно различни функции.

Символ	Указания
	Включване или изключване на уреда. → *"Основни положения при работа с уреда", Страница 8*
	Натиснете за кратко, за да изберете режими на пара и други функции.
	Натиснете за по-дълго, за да активирате/дезактивирате дистанционното стартиране.
−	Намалете настроените стойности.
	Настройка на продължителност. За да извикате основните настройки, при изключен уред задръжте за ок. 3 секунди.
+	Увеличете стойността на настройката.

Символ	Указания
	Натиснете за кратко, за да изберете температура. → *"Основни положения при работа с уреда", Страница 8*
	Натиснете за по-дълго, за да стартирате асистента Home Connect. → *"Home Connect ", Страница 12*
start stop	Стартиране или спиране на работата.

4.5 Контрол на нагряването

Докато уредът загрява, се показва индикатор за загряване.
Ако по време на процеса на загряване на уреда температурата все още е под зададената температура за загряване, мига индикаторът - - - -.
Когато температурата достигне температурата за загряване, дисплеят спира да показва индикатора за загряване и започва обратно отброяване на времето.

4.6 Режим на ниска мощност

Ако уредът не бъде използван отново преди стартиране или след приключване на работата, или ако вратата на фурната не бъде отворена или затворена в рамките на 13 минути, уредът автоматично преминава в режим на ниска мощност и дисплеят остава изключен.

Забележка: Когато уредът е свързан към Wi-Fi, светва само .

5 Режими на работа

Тук ще получите преглед на видовете режими на работа и на главните функции на Вашия уред.

5.1 Видове нагряване с пара

Тук ще откриете преглед на видовете нагряване с пара.

Символ	Име	Употреба
	Готвене на пара	Горещата водна пара обгръща ястията и предотвратява загубата на хранителни вещества. При този метод на приготвяне формата, цветът и типичният аромат на ястията се запазват.
	Регенериране	Затопляйте вече приготвените ястия внимателно.
	Втасване на тесто	Тестото с мая втасва значително по-бързо отколкото при стайна температура и не изсъхва – идеално за окончателното втасване.
	Размразяване	Размразявайте дълбоко замразени или бързо замразени хранителни продукти.
	Дезинфекциране	Продължителните високи температури могат да убият повечето бактерии в съдовете.

5.2 Други режими

Тук ще намерите общ преглед на допълнителните функции на Вашия уред.

Символ	Име	Употреба
	Отстраняване на котлен камък	За да остане вашият уред функционален, трябва редовно да почиствате котления камък от уреда. → *"Отстраняване на котлен камък", Страница 15*
	Програми	Уредът предлага 10 ястия за избор. → *"Програми", Страница 10*

Home Connect
Според типа на уреда на Ваше разположение с Home Connect приложението са допълнителни или всеобхватни функции за Вашия уред. Информация за това ще откриете в приложението.
→ *"Home Connect ", Страница 12*

6 Принадлежности

Използвайте оригинални принадлежности. Те са специално пригодени за Вашия уред.

Аксесоари		Употреба
Комплект за готвене на пара	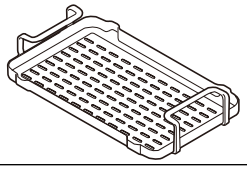	▪ Можете да поставяте ястия директно върху комплекта за готвене на пара. ▪ Поставете подходящ съд за готвене на пара върху комплекта за готвене на пара.

6.1 Указания за принадлежностите

Комплект за готвене на пара

Комплектът за готвене на пара от пластмаса осигурява равномерна температура на повърхността.
Парата се издига през отворите в комплекта за готвене на пара и обгръща храната.
Центърът на комплекта за готвене на пара е затворен. Врящата вода остава далеч от горната част на приготвяния продукт. Избягват се изгарянията от капеща вода.
Надлъжните канали служат за събиране на кондензната вода. След употреба отстранете натрупаната кондензна вода.
→ *"Гъба за почистване", Страница 14*

Изваждане на комплекта за готвене на пара от камерата

⚠ **ПРЕДУПРЕЖДЕНИЕ – Опасност от изгаряне с гореща вода!**
Повърхността на капака може да стане много гореща по време на употреба.
▸ За отваряне винаги използвайте дръжката.
При отваряне на стъкления капак може да излезе гореща пара. Парата може да не се вижда поради високата си температура.
▸ При отваряне на стъкления капак дръжте достатъчно разстояние от него.
▸ Отворете стъкления капак внимателно.
▸ Iacaoa o?aaa ia ianoa, iaainouiie ca aaoa.

⚠ **ПРЕДУПРЕЖДЕНИЕ – Опасност от изгаряния!**
Принадлежността или съдът по време на работа се нагорещяват силно.
▸ Горещата принадлежност или съд винаги се взимат с ръкавица за фурна от уреда.

Изискване: Уредът е напълно отворен.
→ *"Отваряне на чекмеджето", Страница 8*
1. Натиснете внимателно дръжките от двете страни на стъкления капак нагоре, докато стъкленият капак се застопори. ①
2. Хванете дръжките на комплекта за готвене на пара и го отстранете.②

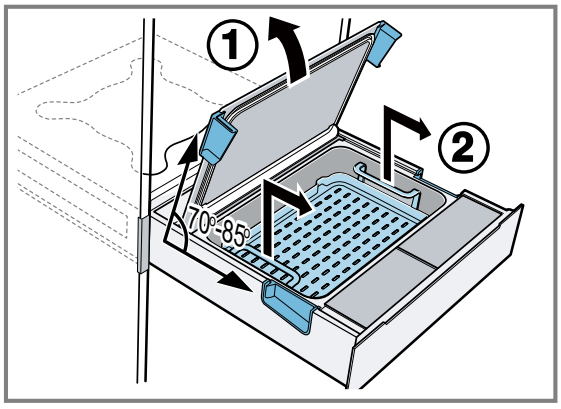

7 Преди първата употреба

Подгответе уреда за използване.

7.1 Настройване на твърдостта на водата

Изискване: Преди да настроите твърдостта на водата, информирайте се при Вашето водоснабдително дружество за твърдостта на водата във Вашия водопровод. Ако не се използва чешмяна вода, използвате например бутилирана вода или система за филтриране на вода, настройте степента на твърдост на водата съответно.

- За да настроите твърдостта на водата, натиснете за по-дълго ◷.
  → *"Основни настройки", Страница 11*
  Забележка: Ако чешмяната Ви вода е с твърдост 3 или 4, Ви препоръчваме да използвате омекотена вода.
  Когато c:04 се покаже на дисплея, настройте степента на твърдост на водата.

7.2 Настройка на надморската височина

- За да настроите надморската височина според местоположението, натиснете за по-дълго ◷.
  → *"Основни настройки", Страница 11*

Забележка: Фабрично настроената височина: 0 – 300 m.

7.3 Почистване и нагряване на уреда преди първата употреба

Изискване: В уреда няма предмети.

1. Натиснете предната бленда на уреда.
✔ Уредът изскача автоматично. Издърпайте страната или дъното на предната бленда, за да отворите уреда до средна позиция или изцяло.
2. Почистете уреда с влажна кърпа и неутрален почистващ препарат, като напр. веро и вода.
3. Напълнете съда за вода.
   → *"Пълнене на съда за вода", Страница 9*
   Указание: преди първата употреба задължително почистете съда за вода.
4. Натиснете ⏻.
5. Извършете следните настройки:

Вид загряване	Готвене на пара
Температура	100 °C
Времетр.	1 час

   → *"Основни положения при работа с уреда", Страница 8*
6. За да стартирате работата, натиснете start stop.
7. След края на програмата оставете уреда да се охлади и подсушете добре камерата.
8. Когато уредът изстине, избършете всички повърхности на камерата с препарат за миене и влажна кърпа и изпразнете съда за вода.

8 Основни положения при работа с уреда

8.1 Отваряне на чекмеджето

- Натиснете предната бленда на уреда.
✔ Уредът изскача автоматично. Издърпайте страната или дъното на предната бленда, за да отворите уреда до средна позиция или изцяло.

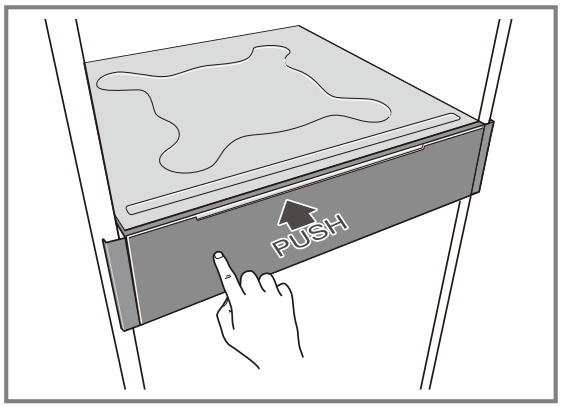

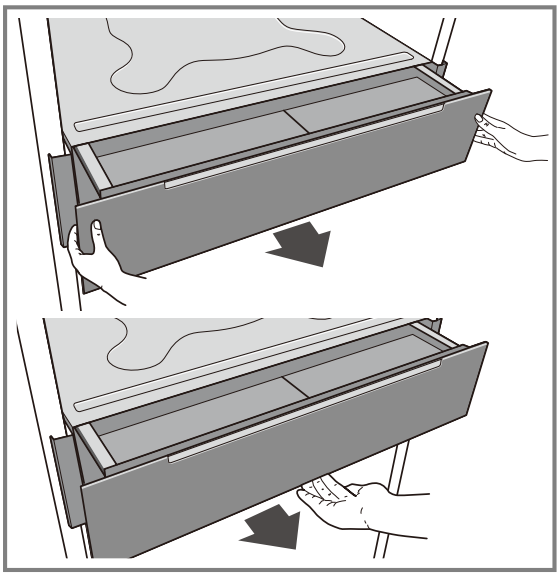

8.2 Отваряне на капака на чекмеджето

- Натиснете внимателно дръжките от двете страни на стъкления капак нагоре, докато стъкленият капак се фиксира.

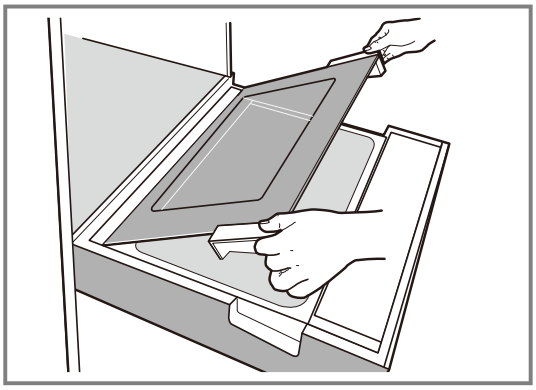

8.3 Затваряне на капака на чекмеджето

1. Хванете леко дръжките от двете страни и бавно натиснете надолу, докато стъкленият капакът се затвори напълно.
2. За да се уверите, че капакът е затворен правилно, натиснете горната част на дръжките.

Забележка: Когато достигнете крайната позиция на затваряне, ще усетите леко съпротивление.

8.4 Включване и изключване на електрозахранването

- Натиснете ⏻.

8.5 Стартиране или спиране на работата

1. Натиснете start stop, за да стартирате уреда или да поставите работата на пауза.
2. Ако уредът бъде отворен над средната позиция по време на работа, процесът на готвене ще бъде прекъснат. Затворете уреда, за да продължите процеса на готвене.

8.6 Пълнене на съда за вода

Пълнете съда за вода преди всяка употреба и когато в хода на работа дисплеят показва 🚰.

ВНИМАНИЕ
Използването на неподходящи течности може да доведе до повреди по уреда.
- Не използвайте силно хлоридна чешмяна вода (> 40 mg/L) или други течности.
- Препоръчваме да използвате пречистена вода, но също така може и студена вода, прясна чешмяна вода или омекотена вода.
- Уредът трябва да се почиства редовно от котлен камък съгласно указанията с почистващо средство за котлен камък.

1. Изтеглете чекмеджето.
2. Отворете капака на съда за вода от лявата страна на предната бленда ①.

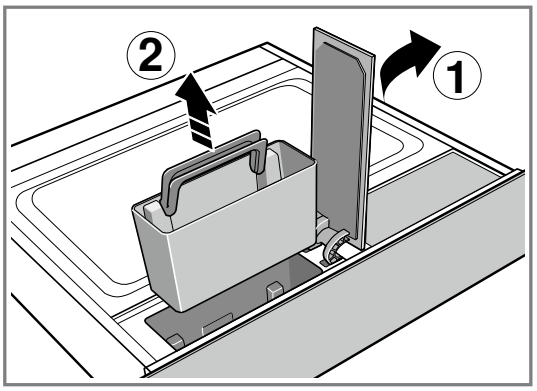

3. Хванете дръжката на съда за вода и извадете съда за вода от отвора на резервоара ②.
4. Напълнете съда за вода със студена вода.
5. Поставете напълнения съд за вода отново в отвора на резервоара.
6. Затворете капака на съда за вода.

✔ Съдът за вода е пълен и вече може да започне работата.

Забележка: Докато уредът е издърпан само до средната позицията, работата продължава.

8.7 Допълване на съда за вода

Ако съдът за вода се изпразни по време на работа, работата се прекъсва.

1. Натиснете леко предната бленда на чекмеджето с пара и го извадете бавно.

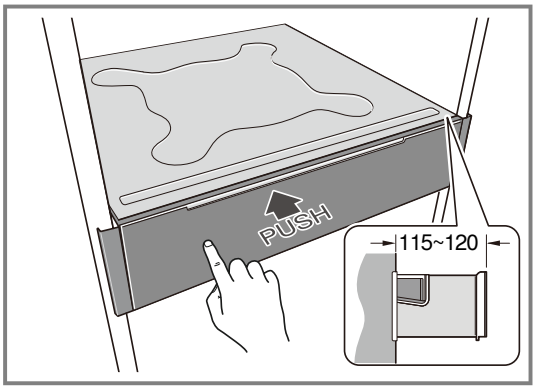

Лекото съпротивление показва, че чекмеджето е достигнало средна позиция.
2. Отворете капака на съда за вода.
3. Извадете съда за вода и го напълнете с вода. По време на доливането купата на изпарителя може да продължи да работи без прекъсване.
4. Поставете напълнения съд за вода в отвора на резервоара.
5. Затворете чекмеджето с пара.

Забележка: Чекмеджето може да се извади до средната позиция.
Капакът на съда за вода е напълно видим отгоре.
Разстоянието на издърпване е приблизително 115 – 120 mm.

8.8 Настройване на вида нагряване и температурата

1. Натиснете ⏻.
2. Натиснете 🔆, за да изберете вид на нагряване.

3. Натиснете ℃, за да промените температурата според нуждата.
✔ Индикаторът за температура светва.
4. За да промените температурата, натиснете + или —.
✔ Показаната на индикатора температура се променя.
5. За да стартирате работата, натиснете start stop.
6. Вкарайте чекмеджето докрай.
✔ Работният индикатор светва и уредът се загрява.

8.9 Промяна на продължителност

1. Натиснете ◷.
✔ Продължителността се показва на екрана, например 20 минути и 00 секунди.
2. За да промените продължителността, натиснете + или —.
✔ Показаните минути на дисплея се променят.

8.10 След всяка работа с пара

⚠ ПРЕДУПРЕЖДЕНИЕ – Опасност от изгаряне с гореща вода!
При отваряне на стъкления капак може да излезе гореща пара. Парата може да не се вижда поради високата си температура.
- ▸ При отваряне на стъкления капак дръжте достатъчно разстояние от него.
- ▸ Отворете стъкления капак внимателно.
- ▸ Iacaoa o?aaa ia ianoa, iaainouiie ca aaoa.

Забележки
- След всяка употреба в камерата остават влага и замърсявания. Затова след всяка употреба подсушавайте водата в камерата и в съда на изпарителя със суха текстилна или хартиена кърпа. Изпразвайте съда за вода след всяка употреба.
- След приключване на процеса се препоръчва стъкленият капак да се остави леко отворен, за да се улесни изсушаването, и да не се затваря веднага след изваждането на хранителните продукти.

9 Програми

С програмите можете особено лесно да приготвяте ястия. Програмата приема оптималната настройка.

9.1 Указания за приготвяне за ястия

Моля, спазвайте следното при готвене:
След загряването започва обратното броене за времето на готвене.
Времето за загряване зависи от количеството на хранителните продукти. По-голямото тегло удължава времето за загряване.
Времето на готвене може да варира според количеството и качеството на съставките.
За да постигнете равномерно готвене, винаги използвайте парчета с еднакъв размер.
Не превишавайте максималното тегло от 3 kg.
Спазвайте указанията за принадлежностите.
Използвайте само съдове с подходяща височина, за да може капакът да се затваря напълно.

9.2 Настройване на програма

1. Натиснете бутона ⍰.
✔ Автоматичната програма се избира. На дисплея се показва номера на програмата.
2. За да промените програмата за рецепти, докоснете —/+.
3. Натиснете start stop
✔ Когато затворите чекмеджето, уредът започва да работи. Когато предварителното загряване приключи, на дисплея се показва времето на готвене.

9.3 Ориз, зърнени и бобови храни

Премерете съставките и добавете подходящото количество вода.
- Ориз: 1:1,5
- Зърнени храни: 1:1,5
- Бобови храни: 1:2

9.4 Преглед на ястията

Какви отделни програми имате на разположение, ще видите на Вашия уред. Изборът на ястия зависи от оборудването на Вашия уред.

Програма	Ястие	Забележка
P01	Филе от риба	Използвайте филета от риба с еднакво тегло и дебелина.
P02	пресни зеленчуци на парчета, кръгчета, стебла	При по-дебели парчета зеленчуци може да е необходимо по-дълго време на готвене. Например: моркови, праз, чушки, броколи
P03	цели зеленчуци	При много дебели зеленчуци може да е необходимо по-дълго време на готвене. Например: моркови, царевица, алабаш.
P04	Бели аспержи	Използвайте аспержи с еднаква дебелина.

Програма	Ястие	Забележка
P05	Варени картофи (без обелките), на четвъртинки	Използвайте картофи със средна големина.
P06	Варени картофи (с обелките), цели	Използвайте картофи със средна големина.
P07	Ориз и ястия с ориз	Ако оризът е все още твърд след готвене, следващия път удължете времето на готвене.
P08	Пелмени и кнедли	Пелмените с мая се надуват по време на готвенето. Спазвайте посочените размери, за да не залепнат за капака. Препоръчителният диаметър е около 5 – 6 cm.
P09	Зърнени храни и подобни	Ако зърненият продукт е все още твърд след готвене, следващия път удължете времето на готвене. Например: булгур, киноа.
P10	Бобови	Ако бобовият продукт е все още твърд след готвене, следващия път удължете времето на готвене. Например: леща, нахут.

Забележка: Можете да избирате още програми чрез приложението Home Connect.

10 Защита от деца

Обезопасете Вашия уред, за да не могат децата по погрешка да го включват или да променят настройките.

Забележка: Защитата от деца може да бъде активирана само чрез крайно устройство (например мобилен телефон).
Когато е активирана защитата от деца, свети символът ⊶.

10.1 Активиране на функцията за обезопасяване спрямо деца

▸ Приложният софтуер е необходим за активирате защитата от деца.

10.2 Деактивиране на защитата от деца

Изискване: Защитата от деца е активирана.
▸ Задръжте натиснати бутоните −/+ едновременно за 3 секунди. Символът за защитата от деца ⊶ светва.
✔ Функцията за защитата от деца е деактивирана.

11 Основни настройки

Можете да настроите основните настройки на Вашия уред според Вашите нужди.

11.1 Общ преглед на основните настройки

Тук ще намерите общ преглед на основните настройки.

Индикация	Основни настройки	Стойности за настройките
c1	Твърдост на водата	00 = много мека 01 = мека 02 = средна 03 = твърда 04 = много твърда [1]
c2	Надморска височина	00 = 0 – 300 m [1] 01 = 300 – 600 m 02= 600 – 900 m 03= 900 – 1200 m 04= 1200 – 1500 m

[1] Фабрична настройка

Индикация	Основни настройки	Стойности за настройките
		05= 1500 – 1800 m 06= 1800 – 2100 m
c3	Възстановяване на фабричните настройки	00 = не [1] 01 = да
c4	Дистанционен старт	00 = дезактивиран 01 = ръчно дистанционно стартиране [1] 02 = перманентно дистанционно стартиране
c5	Времетраене на сигнала	00 = много кратко 01 = кратко 02 = средна [1] 03 = дълго
c6	Превишаване на времето	01 = 3 s [1] 02 = 6 s 03 = 10 s
c7	Звук на бутоните	00 = изкл. 01 = вкл. [1]
c8	Яркост на дисплея	01 = тъмна 02 = средна [1] 03 = светла
c9	Защита от деца	00 = не е налично 01 = налично [1]
cA	Време на допълнителен ход на охлаждащия вентилатор	01 = кратко 02 = препоръчано [1] 03 = дълго 04 = много дълго
cb	Wi-Fi	00 = изкл. [1] 01 = вкл.

11.2 Промяна на основните настройки

Изискване: Уредът трябва да е изключен.

1. Задръжте натиснат ◷.
✔ Дисплеят показва първата основна настройка, напр. c 000.
2. Натиснете за кратко ◷, за да преминете към следващата основна настройка.
3. За да промените стойността на настройката, натиснете +.
4. За да запазите основните настройки и да напуснете, натиснете и задръжте ◷.

Съвет: Основните настройки могат по всяко време да се променят отново.

Забележка: След спиране на тока Вашите промени по основните настройки остават запазени.

12 Home Connect

Този уред може да се свързва с мрежа. Свържете Вашия уред с мобилно крайно устройство, за да обслужвате функциите, да адаптирате основните настройки или да контролирате текущия режим на работа посредством приложението Home Connect.
Услугите Home Connect не са налични във всяка държава. Наличността на функцията Home Connect зависи от наличността на услугите Home Connect във вашата държава. Информация по темата можете да намерите на: *www.home-connect.com*.
Приложението Home Connect ще ви ръководи през целия процес на регистрация. Следвайте инструкциите и спазвайте указанията в приложението Home Connect.

Забележки

- Спазвайте указанията за безопасност в настоящото ръководство за употреба и се уверете, че те се спазват и когато обслужвате уреда посредством приложението Home Connect.
→ *"Безопасност", Страница 2*
- Обслужването чрез самия уред винаги е с приоритет. През това време не е възможно обслужване с приложението Home Connect.
- В мрежов режим на готовност уредът консумира макс. 2 W.

12.1 Настройване на Home Connect

Изисквания

- Вашият уред е свързан с електрическата мрежа и е включен.
- Имате мобилно устройство с актуалната версия на операционната система iOS или Android, напр. смартфон.
- Уредът има връзка с домашната WLAN мрежа (Wi-Fi) на мястото на разполагане.
- Мобилното устройство и уредът се намират в обхвата на WLAN сигнала на Вашата домашна мрежа.

[1] Фабрична настройка

1. Сканирайте следния QR код.



Чрез QR кода можете да инсталирате приложението Home Connect и да свържете Вашия уред.
2. Следвайте указанията на приложението Home Connect.

12.2 Настройки на Home Connect

В основните настройки на Вашия уред можете да адаптирате настройки и мрежови настройки за Home Connect. Показваните на дисплея настройки зависят от това дали Home Connect е настроено и дали уредът е свързан с домашната мрежа.

Основна настройка	Възможни настройки	Разяснение
Home Connect асистент	Старт	Уредът е включен. Задръжте ℃ натиснат за 3 секунди, ᯤ мига, започнете сдвояването.
Нулиране на мрежата	Старт	Home Connect е оборудвано. Уредът е включен. 1. Натиснете и задръжте ℃ за 3 секунди, уредът преминава към режим за сдвояване с Home Connect, ᯤмига на дисплея. 2. Отпуснете бутона и натиснете, и задръжте ℃ отново за 3 секунди, за да започнете с нулирането на мрежата.
cH – дистанционно стартиране	00 – дезактивирано 01 – ръчно дистанционно стартиране 02 – перманентно дистанционно стартиране	При деактивиран дистанционен старт можете в приложението да показвате само работното състояние на уреда. Ако промените от дезактивирано или перманентно дистанционно стартиране на ръчно дистанционно стартиране, трябва да активирате дистанционното стартиране всеки път. В рамките на 15 минути след активиране на дистанционното стартиране или края на дадена работа можете да извадите чекмеджето (около 15 cm). Дистанционният старт не се деактивира от това. След изтичането на 15 минути с изваждането на чекмеджето (ок. 15 cm) се дезактивира дистанционното стартиране. При перманентен дистанционен старт можете по всяко време да стартирате и управлявате уреда дистанционно. Ако често пъти обслужвате уреда дистанционно, разумно е да настроите дистанционния старт на перманентно. → *"Основни настройки", Страница 11*
Cb – Wi-Fi	01 – вкл. 00 – изкл.	С Wi-Fi можете да изключите мрежовото свързване на Вашия уред. Ако веднъж сте се свързали успешно, можете да дезактивирате Wi-Fi и няма да загубите запазените си мрежови настройки. Когато активирате отново Wi-Fi, уредът се свързва автоматично. → *"Основни настройки", Страница 11* **Забележка:** В мрежов режим на готовност уредът консумира максимално 2 вата.

12.3 Управление на уреда чрез приложението Home Connect

Устройството може да бъде настроено и стартирано дистанционно чрез приложението Home Connect.

Изисквания
- Уредът е включен.
- Уредът е свързан с домашната мрежа и приложението Home Connect.
- За да можете да управлявате уреда чрез приложението, първо изберете опцията 01 за ръчно дистанционно стартиране или 02 за перманентно дистанционно стартиране в основните настройки за дистанционното стартиране cH.
  → *"Основни настройки", Страница 11*

1. За да активирате дистанционния старт, натиснете ⏻ и задръжте минимум 3 секунди.
2. Извършете настройка в приложението и изпратете към уреда.

12.4 Актуализация на софтуера

Софтуерът на Вашия уред се актуализира посредством функцията за актуализация на софтуера, напр. оптимизиране, отстраняване на грешки, актуализации, свързани със сигурността и за допълнителни функции и услуги. За целта трябва да сте регистриран потребител на Home Connect, да сте инсталирали приложението на Вашето мобилно крайно устройство и да сте изградили връзка със сървъра Home Connect.
Веднага щом е налична актуализация за софтуера, ще бъдете информирани чрез приложението Home Connect и можете да стартирате актуализацията на софтуера с приложението. След успешно изтегляне можете да стар-

тирате инсталирането чрез приложението Home Connect, когато сте във Вашата WLAN домашна мрежа (WiFi). След успешно инсталиране ще бъдете информирани посредством приложението Home Connect. Можете да откриете текущата версия на софтуера в приложението Home Connect в информацията за съответния домакински уред.

Забележки
- Софтуерната актуализация се състои от две стъпки.
  - В първата стъпка е изтеглянето.
  - Във втората стъпка е инсталацията на Вашия уред.
- По време на изтеглянето можете да продължите използването на Вашия уред. В зависимост от индивидуалните настройки в приложението е възможно също автоматично изтегляне на актуализацията на софтуера.
- Инсталирането трае няколко минути. По време на инсталирането не можете да използвате уреда си.
- Ако актуализацията засяга сигурността, е препоръчително да я инсталирате възможно най-скоро.

12.5 Дистанционна диагностика

Службата за обслужване на клиенти може да достигне до Вашия уред чрез дистанционна диагностика, ако сте се обърнали към службата със съответното желание, Вашият уред е свързан с Home Connect сървъра и дистанционната диагностика е налична в страната, в която използвате уреда.

Съвет: Допълнителна информация и указания за наличност на дистанционна диагностика във Вашата страна ще откриете в сервизната зона/зоната за поддръжка на локалния уебсайт: *www.home-connect.com*.

12.6 Защита на личните данни

Обръщайте внимание на указанията за защита на данните.

С първоначалното свързване на Вашия уред със свързана към Интернет домашна мрежа Вашият уред предава следните категории данни към Home Connect сървъра (първоначална регистрация):
- Уникална идентификация на уреда (състояща се от ключове на уреда, както и MAC адрес на вградения Wi-Fi комуникационен модул).
- Сертификат за сигурност на Wi-Fi комуникационния модул (за информационно-техническо осигуряване на връзката).
- Актуалната софтуерна версия и хардуерна версия на Вашия домашен уред.
- Статус на евентуалните предходни нулирания до фабрични настройки.

Тази първоначална регистрация подготвя използването на Home Connect функционалностите и е нужна едва в момента, в който Вие за пръв път желаете да използвате Home Connect функционалностите.

Забележка: Обърнете внимание, че функциите Home Connect могат да се използват само във връзка с приложението Home Connect. Информация за защитата на данните може да се потърси в Home Connect приложението.

13 Почистване и поддръжка

13.1 Препарат за миене

Подходящите средства за почистване ще получите от служба за обслужване на клиентите или в нашия интернет магазин.

ВНИМАНИЕ
Неподходящи почистващи средства могат да повредят повърхностите на уреда.
- ▸ Не използвайте агресивни или абразивни почистващи средства.
- ▸ Не използвайте почистващи средства с високо съдържание на алкохол.
- ▸ Не използвайте твърди абразивни гъби или гъби за чистене.
- ▸ Използвайте препарати за стъкло, шабери за стъкло или средства за грижа за неръждаема стомана само ако те са препоръчани за съответната част в инструкцията за почистване.
- ▸ Преди употреба добре измивайте новите гъби.

13.2 Гъба за почистване

Използвайте попивателна гъба за почистване само за почистване на камерата и за отстраняване на остатъците от вода от купата на изпарителя.
Преди употреба добре измийте гъбата за почистване.
Гъбата за почистване можете да закупите от службата обслужване на клиенти, от специализираните магазини или по интернет.

13.3 Почистване на уреда

⚠ **ПРЕДУПРЕЖДЕНИЕ – Опасност от токов удар!**
Проникващата влага може да предизвика токов удар.
- ▸ За почистване на уреда не използвайте машина за почистване с пара или с високо налягане.

Изискване: Уредът е изключен.
1. Почистете уреда с влажна кърпа и неутрален почистващ препарат, като напр. веро и вода.
2. Подсушете с мека кърпа.

13.4 Почистване на панела за обслужване

1. Почистете панела за обслужване с влажна кърпа и неутрален почистващ препарат, като напр. веро и вода.
   - ▸ Не използвайте драскащи гъби или стъргалки за стъкло.
2. Подсушете с мека кърпа.

13.5 Почистване на стъклената плоча

1. Почистете стъклената плоча с препарат за стъкло и мека кърпа.
   - ▸ Не използвайте драскащи гъби или стъргалки за стъкло.
2. Подсушете с мека кърпа.

13.6 Почистване на съда за вода

Пълнете съда за вода преди всяка употреба с чиста вода. Изпразнете съда за вода и го почиствайте след всяка употреба.

1. Отворете уреда.
2. Отворете капака на резервоара.
3. Извадете съда за вода.
4. Изпразнете съда за вода, почистете със средство за изплакване и обилно изплакнете с чиста вода.
5. Подсушете всички части с мека кърпа.
6. Оставете съда за вода да изсъхне.
7. Поставете съда за вода и изключете уреда.

13.7 Почистване на лайстната за кондензат

- Избършете водата с чиста кърпа или кухненска хартия или оставете капака отворен, за да изсъхне на въздух.

13.8 Подходящи препарати за почистване

Използвайте само подходящи почистващи средства за различните повърхности по Вашия уред.

Предна страна на уреда

Повърхност	Почистващи средства	Указания
Стъкло	Препарат за почистване на стъкло	Подсушете повърхността след почистване с мека кърпа.

Уред отвътре

Повърхност	Почистващи средства	Указания
Камера на купа на изпарителя	Горещ сапунен разтвор Оцетен разтвор	За почистване с горещ сапунен разтвор или вода с оцет използвайте приложената гъба за почистване или мека четка за изплакване.
Допълнителни принадлежности	Горещ сапунен разтвор Оцетен разтвор	Размекнете принадлежността в горещ сапунен разтвор и почистете с четка или гъба. Почистете принадлежността алтернативно в съдомиялна. В долната част на принадлежността може да се натрупа котлен камък. При силно отлагане на котлен камък почистете принадлежността с оцетен разтвор.
Съд за вода	Сапунен разтвор	Не почиствайте съда за вода със съдомиялна машина.
Отвор на резервоара		След всяка работа избърсвайте за подсушаване.
Сензор за температура		При почистване на камерата внимавайте да не упражнявате натиск върху сензора за температура.

Покритие на уреда

Повърхност	Почистващи средства	Указания
Стъкло на покритието на уреда	Препарат за почистване на стъкло	Подсушете повърхността след почистване с мека кърпа.
Уплътнение на покритието	Горещ сапунен разтвор	Почистете с кърпа. Не сваляйте и не протривайте. Не използвайте метална стъргалка или стъклени шпатули за почистване.

13.9 Отстраняване на котлен камък

За да остане вашият уред функционален, трябва редовно да почиствате котления камък от уреда.
Колко често трябва да се почиства котления камък от уреда зависи от твърдостта на използваната вода. Когато остават само 5 или по-малко възможни цикъла с пара, на дисплея на уреда се появява указание за почистване на котлен камък. Почиствайте уреда от котлен камък редовно съгласно указанията. След изтичане на цикъла на почистване на котлен камък уредът не може да се използва.
Почистването на котлен камък включва няколко стъпки. Всички стъпки трябва да бъдат изпълнени в своята цялост. Едва след това уредът е отново готов за употреба.

Почистването на котлен камък отнема общо около 32 минути:

- Почистване на котлен камък: ок. 30 минути
- Цикъл на почистване: 2 минути

Подготвяне на почистване на котлен камък

Препоръчителното време за действие зависи от съответния препоръчан препарат за почистване на котлен камък. Други препарати за почистване на котлен камък могат да повредят уреда. За програмата за почистване на котлен камък трябва да се използва само препоръчаният от нас препарат за почистване на котлен камък. Ако разтвор за почистване на котлен камък попадне върху панела за обслужване или други чувствителни повърхности, те могат да се повредят. Отстранете незабавно разтвора за почистване на котлен камък с вода.
1. Подготовка на разтвор за почистване на котлен камък

Вместимост на бутилката	Количество препарат за почистване на котлен камък	Количество вода
250 ml	125 мл	250 ml
500 ml	60 ml	300 ml

Забележка: Препоръчания от нас течен препарат за отстраняване на котлен камък можете да намерите в нашия онлайн магазин или от службата за обслужване на клиенти. При покупка, моля, посочете точния номер на модела (E-Nr.) на Вашия уред.

2. Отворете уреда.
3. Извадете съда за вода и го напълнете с разтвора за почистване на котлен камък.
4. Поставете съда за вода, напълнен с разтвор за почистване на котлен камък.
5. Затворете вратата.

Старт почистване котлен камък

ВНИМАНИЕ
Ако разтвор за котлен камък попадне върху пулта за управление или други чувствителни повърхности, те ще се повредят.
- ▸ Отстранете разтвора за котлен камък веднага с вода.

Изискване:
1. Натиснете ⏍, за да изберете почистването на котлен камък.
- ✔ Индикаторът за почистване на котлен камък ⛁ свети.
- ✔ На дисплея се показва продължителността. Не можете да променяте продължителността на почистването на котлен камък.
2. Натиснете start stop, за да стартирате почистването на котлен камък.
- ✔ Появява се указание на дисплея за необходимите подготовки за почистване на котлен камък.
- ✔ Почистването на котлен камък стартира. На дисплея продължителността започва да тече.
- ✔ Когато почистването на котлен камък е изтекло, прозвучава сигнал.

Извършване на процеса по изплакване

1. Отворете уреда и извадете съда за вода.
2. Основно изплакнете съда за вода и го напълнете.
3. Поставете съда за вода и затворете вратата на уреда.
- ✔ Изплакването стартира. На дисплея продължителността започва да тече.
- ✔ Когато процесът по изплакване приключи, прозвучава сигнал.
4. Изпразнете и изсушете резервоара за вода.
→ *"Почистване на съда за вода", Страница 15*

Забележка: Избършете камерата преди и след процеса по изплакване.

Прекъснато почистване на котлен камък

Ако почистването на котлен камък се прекъсне, не можете да настроите друг режим. След повторно включване на уреда трябва да се извърши процес по изплакване, за да се отстрани останалият разтвор за почистване на котлен камък и уредът да бъде отново готов за работа.

ВНИМАНИЕ
Ако разтвор за котлен камък попадне върху пулта за управление или други чувствителни повърхности, те ще се повредят.
- ▸ Отстранете разтвора за котлен камък веднага с вода.
- ▸ За да стартирате процеса по изплакване, натиснете start stop.
- ✔ Появява се указание на индикатора за необходимата подготовка за изплакване.
- ✔ Процесът по изплакване стартира. На индикатора продължителността започва да тече.
- ✔ Когато изплакването свърши, прозвучава звуков сигнал.

14 Отстраняване на неизправности

Можете да отстраните самостоятелно малки неизправности по Вашия уред. Преди да се свържете с отдела по обслужване на клиенти, направете справка с информацията за отстраняване на неизправности. Така ще избегнете ненужни разходи.

Съвет: Свържете уреда си постоянно с приложението Home Connect, за да получавате автоматични актуализации на софтуера. Така се отстраняват грешки, подобрява се производителността и се добавят нови функции.

⚠ **ПРЕДУПРЕЖДЕНИЕ – Опасност от нараняване!**
Некомпетентните ремонти са опасни.
- ▸ Само обучен специализиран персонал трябва да извършва ремонти на уреда.
- ▸ Ако уредът е дефектен, се свържете с отдела по обслужване на клиенти.
→ *"Отдел по обслужване на клиенти", Страница 19*

⚠ **ПРЕДУПРЕЖДЕНИЕ – Опасност от токов удар!**
Некомпетентните ремонти са опасни.
- Само обучен за целта специализиран персонал трябва да извършва ремонти на уреда.
- За ремонта на уреда трябва да се използват само оригинални резервни части.

14.1 Функционални неизправности

Неизправност	Причина и отстраняване на неизправности
Уредът не функционира.	Щепселът на кабела не е вкаран. ▸ Свържете уреда към електрозахранващата мрежа.
	Спиране на електрозахранването. ▸ Проверете дали функционират осветлението на помещението или други уреди в помещението.
	В кутията с предпазители се е активирал предпазител. ▸ Проверете предпазителя в кутията с предпазители.
Не можете да управлявате свързан уред, на дисплея се появява „Защита от деца“	Защитата от деца е активирана. ▸ Задръжте натиснати −/+ едновременно за 3 секунди, докато светне на дисплея.
Уредът не може да се стартира или не загрява след стартирането	Чекмеджето не е поставено в правилната позиция ▸ Поставете чекмеджето в позицията му.
	Демо режимът е активиран. ▸ В рамките на 5 минути след включването извикайте настройките, за да излезете от демонстрационния режим. → *"Общ преглед на основните настройки", Страница 11*
Съобщението „EXXX“ се появява на дисплея.	Функционална неизправност **1.** Натиснете бутона вкл./изкл. и електронното съобщение ще изчезне. ✔ Уредът стартира автоматично отново. **2.** Ако съобщението се покаже отново, свържете се със службата за обслужване на клиенти. Посочете при това точното съобщение за грешка.
Уредът изисква да се извади съдът за вода.	По време на процеса по почистване на котления камък електрозахранването е било прекъснато или уредът е бил изключен ▸ След новото включване уредът автоматично стартира програмата за изплакване.
Символът за защита от изгаряне ⚠ мига на дисплея.	Текущата температура в камерата е над 60 C. ▸ Работата на уреда не се променя.
Въпреки че съдът за вода е пълен, водата в купата на изпарителя е изчерпана.	Резервоарът за вода не е пъхнат докрай. ▸ Избутайте съда за вода докато съдът видимо не се фиксира.
	Нивото на водата е твърде ниско. ▸ Напълнете съда за вода до максималното ниво.
	Тръбопроводът за подаване на вода или помпата към съда за вода са запушени. **1.** Почистете уреда от котления камък. **2.** Проверете настроената област на твърдост на водата и я адаптирайте.
Уредът подканя към пълнене на съда за вода, въпреки че съдът още не е празен, респ. уредът не подканя към пълнене, въпреки че съдът е празен.	Съдът за вода е замърсен и подвижните датчици за ниво на водата са заклещени. **1.** Разтърсете и почистете съда за вода. **2.** Ако заклещените части не се освободят, поръчайте нов резервоар за вода от службата обслужване на клиенти.
	Резервоарът за вода не е пъхнат докрай. ▸ Избутайте съда за вода докато съдът видимо не се фиксира.
	Нивото на водата е твърде ниско. ▸ Напълнете съда за вода до максималното ниво.
	Системата за разпознаване не функционира. ▸ Свържете се със службата за обслужване на клиенти.
	Защита от прегряване на парогенератора в камерата. ▸ Отворете стъкления капак и изчакайте, докато температурата в камерата се охлади. Стартирайте отново работата на парата.
	В купата на изпарителя има образуван котлен камък. ▸ Отстранете котления камък и почистете уреда. → *"Почистване и поддръжка", Страница 14*
По време на работа на дисплея се появява надпис „Допълнете вода“ или мига символът за допълване.	Съдът за вода е празен ▸ Напълнете резервоара за вода.

Неизправност	Причина и отстраняване на неизправности
Функцията за пара не произвежда пара	Защита от прегряване за купата на изпарителя в камерата ▸ Отворете стъкления капак и изчакайте, докато температурата в камерата се охлади. Стартирайте отново работата на парата.
	Няма вода в съда за вода ▸ Напълнете резервоара за вода.
	Водата в съда за вода не достига купата на изпарителя ▸ Проверете тръбопровода за вода и се свържете със службата за обслужване на клиенти.
	Подаването на вода към камерата е запушено ▸ Почистете подаването на вода.
По време на работа с пара се получава значителна загуба на пара	Уплътнението на камерата е неравномерно или не прилепва плътно. ▸ Проверете уплътнението, подравнете го и се уверете, че прилепва плътно към уреда.
	Остатъци от храна могат да се намират по уплътнението около камерата или уплътнението не е напълно почистено. ▸ Почистете уплътнението.
	По време на готвене от вентилационната решетка излиза пара. ▸ Това е нормално. Не е нужно да предприемате никакви мерки.
	Грешно настроена надморска височина ▸ Настройте надморската височина правилно. → *"Общ преглед на основните настройки", Страница 11*
Ястието не е добре сготвено	Температурата е твърде ниска или времето е настроено твърде кратко ▸ Проверете настройката на температурата и времето. Използвайте правилната температура и време. Препоръчва се да се консултирате с ръководството за употреба.
	Грешно настроена надморска височина ▸ Настройте надморската височина правилно. → *"Общ преглед на основните настройки", Страница 11*
	Неподходящи принадлежности ▸ Използвайте само включените в окомплектовката на доставката принадлежности.
Ястията са прекалено сготвени	Температурата е твърде висока или е настроено твърде дълго време ▸ Проверете настройката на температурата и времето. Използвайте правилната температура и време. Препоръчва се да се консултирате с ръководството за употреба.
	Неподходящи принадлежности ▸ Използвайте само включените в окомплектовката на доставката принадлежности.
Вентилаторът не е спрял да работи след спирането на отоплението	Вентилаторът работи с закъснение при отвеждането на топлината ▸ Не се налага никаква промяна
Превишаване на времето за предварително загряване, не е завършено	Неизправност на сензора за температура ▸ Свържете се със службата за обслужване на клиенти.
След активиране на режим на работа мига ℃.	Текущата температура в камерата е твърде висока ▸ След като температурата спадне до подходяща изходна температура, работата започва автоматично.
	Уредът не е напълно изстинал **1.** Оставете уреда да се охлади. **2.** Настройте отново режим на работа.
Home Connect не функционира правилно.	Възможни са различни причини. ▸ Отидете на *www.home-connect.com*.
Не можете да отворите или затворите уреда	Проверете дали уредът е монтиран както е описано в ръководството за употреба ▸ За отваряне на уреда натиснете предната бленда не само в средата, но и от лявата или дясната страна. ▸ Отваряйте или затваряйте уреда малко по-бавно. ▸ Изтеглете уреда напълно и го поставете отново, за да го затворите.

14.2 Прекъсване на електрозахранването

Уредът е в състояние да издържи прекъсване на електрозахранването от няколко секунди. Работата продължава.

При по-дълго прекъсване на електрозахранването работата се прекъсва. Дисплеят угасва.

Ново стартиране на уреда след прекъсване на електрозахранването

- Стартирайте уреда отново по нормалния начин.

15 Предаване за отпадъци

15.1 Предаване за отпадъци на излезли от употреба уреди

Чрез екологосъобразно предаване за отпадъци е възможна повторна употреба на ценни суровини.

1. Издърпайте от контакта щепсела на кабела за свързване към мрежата.
2. Прережете кабела за свързване към мрежата.
3. Предайте уреда за отпадъци по екологосъобразен начин.
   Актуална информация относно начините на предаване за отпадъци ще получите от Вашия специализиран търговец, както и от съответната общинска или градска управа.

	Този уред е обозначен в съответствие с европейската директива 2012/19/ЕС за стари електрически и електронни уреди (waste electrical and electronic equipment - WEEE). Тази директива регламентира валидните в рамките на ЕС правила за приемане и използване на стари уреди.

16 Отдел по обслужване на клиенти

Ще получите свързани с функционалността и позволяващи съхранение оригинални резервни части до 15 години след пускането на пазара на Вашия уред от нашата служба за обслужване на клиенти.
За допълнителна информация се обръщайте към нашата служба за обслужване на клиенти.

Забележка: Услугите на отдела по обслужване на клиенти са безплатни в рамките на условията на предлаганата от производителя гаранция.

Подробна информация относно гаранционния срок и гаранционните условия във Вашата страна ще получите чрез QR кода на приложения документ за сервизни контакти и гаранционни условия, от нашата служба за обслужване на клиенти, Вашия търговец или на нашата уеб страница.
Данните за контакт на службата за обслужване на клиенти ще получите чрез QR кода на приложения документ за сервизни контакти и гаранционни условия или на нашата уеб страница.
Информацията съгласно Регламент (EU) 2023/826 ще намерите онлайн на *www.bosch-home.com* на страницата на продукта и страницата за сервизно обслужване на Вашия уред при ръководствата за употреба и допълнителните документи.

16.1 Номер на изделието (E-Nr.), заводски номер (FD) и последователен номер (Z-Nr.)

В случай че желаете да се свържете с отдела по обслужване на клиенти, са Ви необходими номерът на изделието (E-Nr.), заводският номер (FD) и номерът на брояча (Z-Nr.), които ще намерите на фабричната табелка на уреда.
Можете да си запишете данните, за да разполагате своевременно с данните на Вашия уред и телефонния номер на отдела по обслужване на клиенти.

16.2 Технически данни

Номинално напрежение	220 V~ 240 V
Честота	50/60 Hz
Инсталирана мощност	1700 W
Размери на уреда (ширина x височина x дълбочина)	594 x 140 x 534 mm
Размери на камерата (ширина x височина x дълбочина)	454,6 x 86,7 x 278,5 mm

17 Информация относно безплатния софтуер с отворен код

Този продукт съдържа софтуерни компоненти, лицензирани от носителите на авторски права като безплатен софтуер с отворен код.
Съответната информация за лицензa е записана на домакинския уред. Достъп до съответната информация за лицензa е възможен също посредством приложението Home Connect: „Профил -> Правна информация -> Информация за лиценза“. [1] Можете да изтеглите информацията за лиценза също от уеб страницата на марковия продукт. (Моля, потърсете модела на уреда и допълнителна документация на уеб страницата на продукта.) Алтернативно можете да изискате съответната информа-

[1] Според оборудването на уреда

ция на ossrequest@bshg.com или BSH Hausgeräte GmbH, Carl-Wery-Str. 34, D-81739 München, Германия.
Конкретният изходен код се предоставя по заявка.
Моля, изпратете Вашата заявка на ossrequest@bshg.com или BSH Hausgeräte GmbH, Carl-Wery-Str. 34, D-81739 München, Германия.
Относно: „OSSREQUEST“
Ще Ви бъде издадена фактура за разходите по обработката на Вашата заявка. Това предложение важи три години от датата на закупуване, респ. минимум за периода, за който предлагаме поддръжка и резервни части за съответния уред.

18 Декларация за съответствие

С настоящото BSH Hausgeräte GmbH декларира, че уредът с функция Home Connect съответства на съществените изисквания и останалите релевантни разпоредби от Директива 2014/53/EU.
Изчерпателната декларация за съответствие на RED ще намерите в интернет на адреса *www.bosch-home.com* на продуктовата страница на Вашия уред при допълнителните документи.

CE

2,4-GHz диапазон (2400–2483,5 MHz): макс. 100 mW
Лента 5 GHz (5150 – 5350 MHz + 5470 – 5725 MHz): макс. 150 mW

	BE	BG	CZ	DK	DE	EE	IE	EL	ES
	FR	HR	IT	CY	LI	LV	LT	LU	HU
	MT	NL	AT	PL	PT	RO	SI	SK	FI
	SE	NO	CH	TR	IS	UK (NI)			
5-GHz-WLAN (Wi-Fi): За употреба само в затворени помещения.									

AL	BA	MD	ME	MK	RS	UK	UA
5-GHz-WLAN (Wi-Fi): За употреба само в затворени помещения.							

19 Така става

За различни ястия тук ще откриете подходящите настройки и най-добрите принадлежности и съдове. Препоръките сме съгласували оптимално за Вашия уред.

19.1 Най-добрият начин на процедиране

⚠ ПРЕДУПРЕЖДЕНИЕ – Опасност от изгаряне с гореща вода!
При отваряне на стъкления капак може да излезе гореща пара. Парата може да не се вижда поради високата си температура.
- ▸ При отваряне на стъкления капак дръжте достатъчно разстояние от него.
- ▸ Отворете стъкления капак внимателно.
- ▸ Iacaoa o?aaa ia ianoa, iaainouiie ca aaoa.

Забележка
Ако уредът се използва за пръв път, спазвайте основната информация за:
- → *"Безопасност", Страница 2*
- → *"Опазване на околната среда и икономия", Страница 4*

1. Изберете подходящо ястие от прегледа на ястията.
   Забележки
   - Вашият уред има програмирани настройки за избор на ястия. Ако искате да бъдете насочвани от уреда, моля, използвайте програмираните рецепти .
     → *"Програми", Страница 10*
   - Ако не откривате точното ястие или приложение, което искате да приготвите или изпълните, ориентирайте се по някое подобно ястие.
2. Извадете всички неизползвани принадлежности от камерата.
3. Изберете подходящите прибори.
   Използвайте съда и принадлежностите, които са посочени в препоръките за настройка.
4. Загрявайте предварително уреда само ако това се посочва в рецептата или в препоръките за настройка.
5. Настройте уреда съгласно препоръките.
6. Когато ястието е готово, изключете уреда от start stop.

19.2 Добре е да се знае

В таблиците ще откриете избор от ястия, които могат да се приготвят добре във Вашия уред. Можете да прочетете кои видове на нагряване, коя допълнителна принадлежност и каква температура и време на готвене ще е най-добре да изберете. Данните важат, ако не е посочено друго, за вкарване в студен уред.

Таблици за настройка на параметрите на парата и насоки за употреба

Готвенето на пара е особено щадящ начин за приготвяне на хранителни продукти. Парата обгръща ястията и предотвратява загубата на хранителни вещества от хранителните продукти. Готвенето функционира без създаване на налягане. Така се запазват формата, цветът и типичният аромат на ястията. В таблицата с настройките

са изброени ястия, които са особено подходящи за фурната с пара. От нея можете да видите подходящите режими на работа, принадлежности, температури и време на готвене. Освен ако не е посочено друго, данните важат за поставянето на принадлежностите в студения уред. При процеси на готвене в диапазона от 70°C до 95°C налейте 1 литър вода в камерата, преди да стартирате процеса на готвене, за да постигнете равномерен резултат. След завършване на процеса на готвене отстранете остатъчната вода от камерата с гъба.

Допълнителни принадлежности

Използвайте включените в окомплектовката на доставката принадлежности.

Съд за готвене

Когато използвате съдове за готвене, поставяйте ги върху принадлежностите според инструкциите – не директно върху купата на изпарителя. Съдът за готвене трябва да е топло- и пароустойчив. При използване на дебели съдове за готвене времето на готвене се удължава.

Време и количество на готвене

Моля, обърнете внимание на размера на единиците, посочен в таблицата с настройките. При по-малки парчета се скъсява времето на готвене, при по-големи се увеличава.
Времето на готвене се влияе и от теглото и степента на зрялост на хранителните продукти. Посочените в таблицата стойности служат само за справка.

Разпределяйте хранителните продукти равномерно

Разпределете храната възможно най-равномерно; ако храната е с различна дебелина, резултатът от готвенето ще бъде неравномерен.

Готвене на меню

Можете да приготвите цяло меню наведнъж.
Първо поставете в уреда хранителните продукти с най-дълго време за приготвяне, а след това, в подходящ момент, добавете останалите хранителни продукти. По този начин можете да приготвите различни ястия едновременно.
При приготвянето на меню общото време на готвене се удължава, тъй като при всяко отваряне на стъкления капак се изпуска малко пара и уредът трябва да се загрее отново.

Кондензирала вода

По време на готвенето може да се образува кондензна вода в камерата и върху стъкления капак. Кондензната вода е нормална и не застрашава функционирането на уреда. След готвене избършете кондензната вода.

19.3 Пресни зеленчуци

Поставете зеленчуците директно в комплекта за готвене на пара.

Препоръки за настройка за зеленчуци

Ястие	Размер/количество	Принадлежности / Съдове	Вид загряване	Температура в °C	Време на готвене в min.
Артишок	цяла	Комплект за готвене на пара		100	20-35
Цветно зеле	на стебла	Комплект за готвене на пара		100	10-15
Броколи	на стебла	Комплект за готвене на пара		100	8-10
Грах	-	Комплект за готвене на пара		100	5-10
Копър	на филийки	Комплект за готвене на пара		100	10-14
Зелен фасул	цяла	Комплект за готвене на пара		100	15-25
Моркови	на филийки	Комплект за готвене на пара		100	10-20
Алабаш	на филийки	Комплект за готвене на пара		100	15-25
Праз	на филийки	Комплект за готвене на пара		100	6-9
Царевични кочани	цяла	Комплект за готвене на пара		100	25-35
Манголд	на ивици	Комплект за готвене на пара		100	8-10
Зелени аспержи	цяла	Комплект за готвене на пара		100	7-12
Бели аспержи	цяла	Комплект за готвене на пара		100	10-15
Спанак	-	Комплект за готвене на пара		100	2-3

Ястие	Размер/количество	Принадлежности / Съдове	Вид загряване	Температура в °C	Време на готвене в min.
Романеско	на стебла	Комплект за готвене на пара		100	8-12
Брюкселско зеле	на стебла	Комплект за готвене на пара		100	10-20
Пак чой	наполовина	Комплект за готвене на пара		100	8-10
Червено цвекло	цяла	Комплект за готвене на пара		100	40-50
Червено зеле	на ивици	Комплект за готвене на пара		100	25-35
Бяло зеле	на ивици	Комплект за готвене на пара		100	25-35
Тиквички	на филийки	Комплект за готвене на пара		100	3-4
Захарен грах	-	Комплект за готвене на пара		100	8-12

19.4 Гарнитури и шушулкови растения

Поставете гарнитурите в комплекта за готвене на пара.

Готвене на гарнитури и шушулкови растения

1. Добавете вода, респ. течност в посоченото съотношение.
   Пример: 1:1,5 = на 100 г ориз добавяйте 150 мл течност.
2. Настройте уреда според препоръката за настройка.

Забележка: За ориз, зърнени и бобови храни е нужен съд. Смесете ориза и водата в посоченото съотношение.

Препоръки за настройка за гарнитури и шушулкови растения

Ястие	Размер/количество	Принадлежности / Съдове	Вид загряване	Температура в °C	Време на готвене в min.
Варени картофи (с обелките)	цяла	Комплект за готвене на пара		100	35-45
Варени картофи (без обелките)	на четвъртинки	Комплект за готвене на пара		100	20-25
Картофени кюфтенца	-	Комплект за готвене на пара		100	15-20
Натурален ориз	1:1,5	Комплект за готвене на пара		100	35-40
Дългозърнест ориз	1:1,5	Комплект за готвене на пара		100	20-30
Ориз басмати	1:1,5	Комплект за готвене на пара		100	15-25
Ризото	1:2	Комплект за готвене на пара		100	30-40
Леща яхния	1:2	Комплект за готвене на пара		100	30-40
Кускус	1:1	Комплект за готвене на пара		100	6-10
Зелена шпелта, натрошена	1:2,5	Комплект за готвене на пара		100	15-20
Просо, цяло	1:2,5	Комплект за готвене на пара		100	25-35
Булгур	1:2	Комплект за готвене на пара		100	25-35
Киноа	1:2	Комплект за готвене на пара		100	25-35
Тестени изделия, пресни, охладени	-	Комплект за готвене на пара		100	5-15

19.5 Птици и месо

Препоръки за настройка за готвенето на птици и месо.

Препоръки за настройка за птици и месо

Ястие	Размер/количество	Принадлежности / Съдове	Вид загряване	Температура в °C	Време на готвене в min.
Филе от пилешки гърди	по 0,15 kg	Комплект за готвене на пара		100	20-30
Патешки гърди	по 0,35 kg След готвенето на пара запържете ги на силен огън в горещ тиган.	Комплект за готвене на пара		100	12-18
Свински пушени ребърца	на филийки	Комплект за готвене на пара		100	15-20
Винервурстчета	-	Комплект за готвене на пара		80-90	12-18
Вайсвурст	-	Комплект за готвене на пара		80-90	20-25

19.6 Риба и морски дарове

Препоръки за настройка за готвенето на риба и морски дарове.

Забележка: По хигиенни причини сложете рибата върху подходящ съд за готвене и го поставете в комплекта за готвене на пара.

Препоръки за настройка за риба и морски дарове

Ястие	Размер/количество	Принадлежности / Съдове	Вид загряване	Температура в °C	Време на готвене в min.
Пъстърва, цяла	по 0,2 кг	Комплект за готвене на пара		80-90	12-15
Дорада, цяла	по 0,3 кг	Комплект за готвене на пара		80-90	15-25
Ципура, филе	по 0,15 kg	Комплект за готвене на пара		80-90	10-20
Треска, филе	по 0,15 kg	Комплект за готвене на пара		80-90	10-14
Сьомга, филе	по 0,15 kg	Комплект за готвене на пара		100	8-10
Морски костур, филе	по 0,15 kg	Комплект за готвене на пара		80-90	10-20
Миди	1,5 kg	Комплект за готвене на пара		100	10-15
Миди Сен Жак	-	Комплект за готвене на пара		100	10-15
Скариди	-	Комплект за готвене на пара		100	10-15

19.7 Препоръки за настройка за други

Ястие	Размер/количество	Принадлежности / Съдове	Вид загряване	Температура в °C	Време на готвене в min.
Кюфтета от грис	-	Комплект за готвене на пара		90-95	7-10
Яйца, твърди	Размер M, макс. 1,8 kg	Комплект за готвене на пара		100	10-12
Яйца онсен	Размер M, макс. 1 kg	Комплект за готвене на пара		100	6-8

19.8 Десерти, компоти

Поставете гарнитурите в комплекта за готвене на пара.

Приготвяне на компот

1. Претеглете плодовете.
2. Добавете ок. 1/3 от количеството към водата.

3. Добавете захар и подправки на вкус.
4. Настройте уреда съгласно препоръките за настройка.

Приготвяне на кисело мляко

1. Загрейте млякото на котлона до 90 °C. Охладете мялкото до 40 °C.
   Ако използвате мляко, загрейте го до 40°C. Тази температура е достатъчна за H млякото.
2. Разбъркайте 150 g кисело мляко (охладено) в млякото.
3. Сместа се напълва в чаши или в малки буркани и се покрива с фолио за запазване свежо.
4. Поставете чашите или бурканите в комплекта за готвене на пара.
5. Настройте уреда съгласно препоръките за настройка.
6. След приготвянето киселото мляко се охлажда в хладилник.

Приготвяне на мляко с ориз

1. Претеглете ориза.
2. Добавете 2,5-кратно количество мляко.
3. Сложете ориза и млякото в купа, като не надвишавате височина от 2,5 cm.
4. Настройте уреда съгласно препоръките за настройка.
5. 5. След готвенето разбъркайте млякото с ориз.

✔ Млякото с ориз изсмуква останалото мляко.

Препоръки за настройка за десерти и компот

Ястие	Размер/количество	Принадлежности / Съдове	Вид загряване	Температура в °C	Време на готвене в min.
Парени хлебчета	-	Комплект за готвене на пара		100	20-30
Крем карамел	Разпределете равномерно във формички за порции	Комплект за готвене на пара		85	25-35
Мляко с ориз	Използвайте подходящ съд	Комплект за готвене на пара		100	30-40
Кисело мляко	Ако чашата е твърде висока, може да се постави директно на дъното на камерата, но не върху купата на изпарителя.	Комплект за готвене на пара		40	300-360
Плодов компот	Използвайте подходящ съд	Комплект за готвене на пара		100	10-15

19.9 Регенериране

Регенерирането нагрява вече сготвените ястия щадящо. Ястията имат вкус и външен вид като на току-що приготвени.

Забележка: Поставете ястията в чиния или в подходящ съд.

Препоръки за настройка за регенериране

Ястие	Размер/количество	Принадлежности / Съдове	Вид загряване	Температура в °C	Време на готвене в min.
Зеленчуци, охладени	250 g	Комплект за готвене на пара		100	10-15
Макарони, картофи, ориз	-	Комплект за готвене на пара		100	10-25
Ястие в чиния, охладено, 1 порция	-	Комплект за готвене на пара		100	10-20

19.10 Размразяване

Уредът размразява замразени храни по-щадящо и равномерно в сравнение с микровълновата фурна.

Щадящо размразяване на замразени ястия

1. Извадете хранителните продукти от опаковката преди размразяването.
2. Размразявайте само количеството хранителни продукти, което е необходимо в момента.
3. Обърнете хранителните продукти след половината от времето за размразяване.
4. Разделете замразените храни на бучки, като плодове или зеленчуци.

Забележки

- Изберете времето за размразяване според размера, теглото и формата на замразения продукт. За да скъсите времето за размразяване, замразявайте хранителните продукти на плоска повърхност или разделени.
- Размразените хранителни продукти могат да се развалят по-лесно от пресните хранителни продукти. Хранителните продукти трябва да се обработват веднага след размразяване и да се сготвят добре.
- Рибата не трябва да се размразява докрай. Рибата е достатъчно размразена, когато повърхността й е достатъчно мека, за да поеме подправките. Тогава можете да я сготвите.

Препоръки за настройка за размразяване

Ястие	Размер/количество	Принадлежности / Съдове	Вид загряване	Температура в °C	Време на готвене в min.
Сок от горски плодове	0,5 kg	Комплект за готвене на пара		45-55	15-20
Зеленчуци	0,5 kg	Комплект за готвене на пара		40-50	15-20

19.11 Дезинфекциране

Вашият уред разполага с функция за дезинфекция.

Препоръки за настройка за дезинфекция

Ястие	Размер/количество	Принадлежности / Съдове	Вид загряване	Температура в °C	Време на готвене в min.
Бебешка бутилка	-	Комплект за готвене на пара		100	30
Купа за кисело мляко	-	Комплект за готвене на пара		100	30

19.12 Втасване на тесто

Можете да втасате по-бързо във Вашия уред тесто с мая, отколкото при стайна температура.

Забележка: Покрийте комплекта за готвене на пара с хартия за печене.

Препоръки за настройка за тесто с мая

Ястие	Размер/количество	Принадлежности / Съдове	Вид загряване	Температура в °C	Време на готвене в min.
Сладки печива от тесто с мая	8 порции	Комплект за готвене на пара		45	20-40
Хлебчета	8 порции	Комплект за готвене на пара		35	30-40

19.13 Замразени продукти

Спазвайте указанията на производителя върху опаковката. Посочените времена на готвене важат за вкарване в студена камера.

Размразяване и загряване на дълбокозамразени ястия

Забележка: Използвайте подходящ съд или контейнер и ги поставете в комплекта за готвене на пара.

Ястие	Размер/количество	Принадлежности / Съдове	Вид загряване	Температура в °C	Време на готвене в min.
Пъстърва, цяла	по 0,2 кг	Комплект за готвене на пара		80-100	20-30
Сьомга, филе	по 0,15 kg	Комплект за готвене на пара		80-100	15-25
Скариди	-	Комплект за готвене на пара		80-100	15-25
Броколи, бланширано	-	Комплект за готвене на пара		100	6-10
Цветно зеле, бланширано	-	Комплект за готвене на пара		100	5-8
Зелен фасул, бланширан	-	Комплект за готвене на пара		100	6-10
Грах, бланширан	-	Комплект за готвене на пара		100	5-12
Моркови, бланширани	1 kg	Комплект за готвене на пара		100	4-6

Ястие	Размер/количество	Принадлежности / Съдове	Вид загряване	Температура в °C	Време на готвене в min.
Смесени зеленчуци, бланширани	1 kg	Комплект за готвене на пара		100	6-10
Брюкселско зеле, бланширано	1 kg	Комплект за готвене на пара		100	5-10

19.14 Тестови ястия

Информацията в този раздел е насочена към тестовите институти с цел облекчаване на тестването на уреда съгласно EN 60350-1.

Препоръки за настройка за тестови ястия

Ястие	Размер/количество	Принадлежности / Съдове	Вид загряване	Температура в °C	Време на готвене в min.
Броколи, пресни	300 g	Комплект за готвене на пара		100	7-9
Броколи, пресни, в комплекта за готвене на пара	-	Комплект за готвене на пара		100	7-9
Грах, замразен, в комплекта за готвене на пара	-	Комплект за готвене на пара		100	Тестът е завършен, когато при най-студената точка са достигнати 85°C.

20 Ръководство за монтаж

Спазвайте тази информация при монтажа на уреда.



20.1 Общи монтажни указания

Спазвайте тези указания преди да започнете с монтажа на уреда.
Проверете уреда след разопаковането. При транспортни повреди не включвайте.
Свалете от камерата и от вратата опаковъчния материал и облепващото фолио преди въвеждане в експлоатация.

⚠ 20.2 Сигурен монтаж

Спазвайте тези указания за безопасност, когато монтирате уреда.

⚠ ПРЕДУПРЕЖДЕНИЕ – Опасност от задушаване!
Деца могат да нахлузят на главата си опаковъчния материал или да се увият в него и да се задушат.
- ▸ Дръжте далеч от деца опаковъчния материал.
- ▸ Не допускайте деца да играят с опаковъчния материал.

⚠ ПРЕДУПРЕЖДЕНИЕ – Опасност от токов удар!
Повредена изолация на кабела за свързване към мрежата представлява опасност.
- ▸ Никога не допускайте контакт на кабела за свързване към мрежата с източници на топлина или горещи части на уреда.
- ▸ Никога не допускайте контакт на кабела за свързване към мрежата с остри върхове или ръбове.
- ▸ Никога не прегъвайте, не притискайте и не променяйте кабела за свързване към мрежата.

Неправилно инсталиране представлява опасност.
- ▸ Никога не захранвайте уреда посредством външно комутационно устройство, напр. таймер или дистанционно управление.
- ▸ При разполагане на уреда не допускайте притискане или повреждане на кабела за свързване към мрежата.

⚠ ПРЕДУПРЕЖДЕНИЕ – Опасност от пожар!
Употребата на удължен кабел за свързване към мрежата и неразрешени адаптери представлява опасност.
- ▸ Не използвайте разклонители или удължители.

- ▸ Използвайте само разрешени от производителя адаптери и кабели за свързване към мрежата.
- ▸ Ако кабелът за свързване към мрежата е твърде къс и не е наличен по-дълъг кабел за свързване към мрежата, се свържете със специализирана фирма за електротехнически услуги, за да адаптирате домашната разпределителна мрежа.

⚠ ПРЕДУПРЕЖДЕНИЕ – Опасност от нараняване!

По време на монтажа може да са достъпни остри части.

- ▸ Носете защитни ръкавици.

20.3 Окомплектовка на доставката

След разопаковането проверете всички части за щети, получени при транспортирането, и комплектността на доставката.

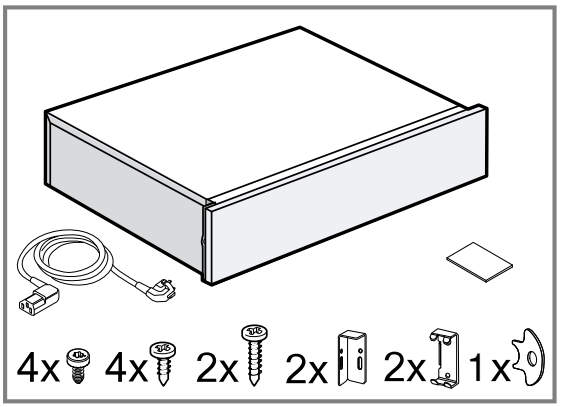

20.4 Размери на уреда

Тук ще откриете размерите на уреда.

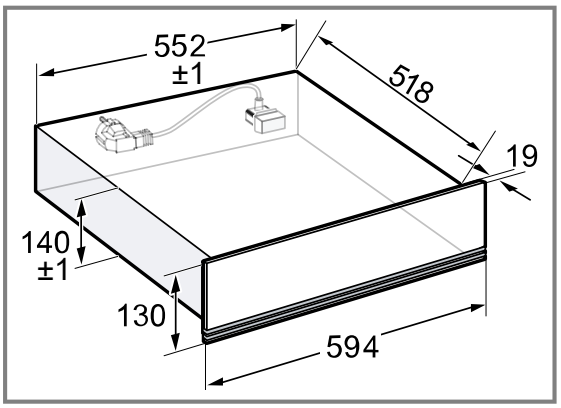

20.5 Монтаж в шкаф

Спазвайте монтажните размери и указания при монтаж във високия шкаф.

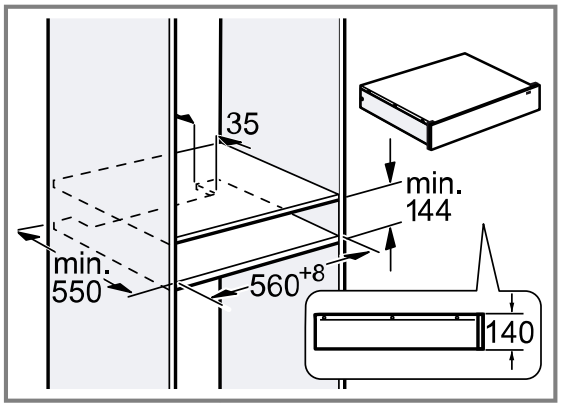

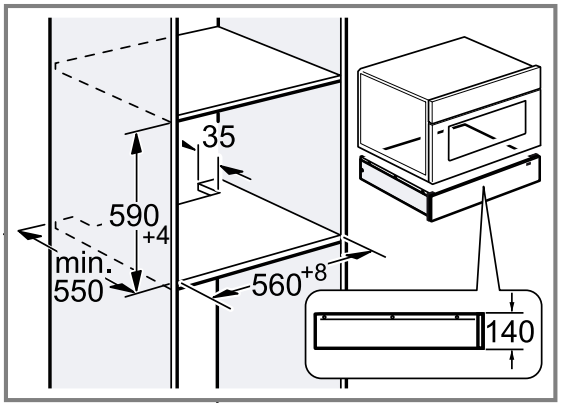

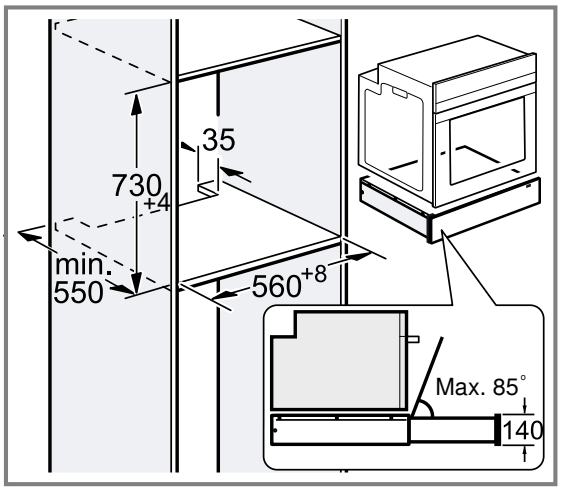

При монтаж на стени до шкаф:

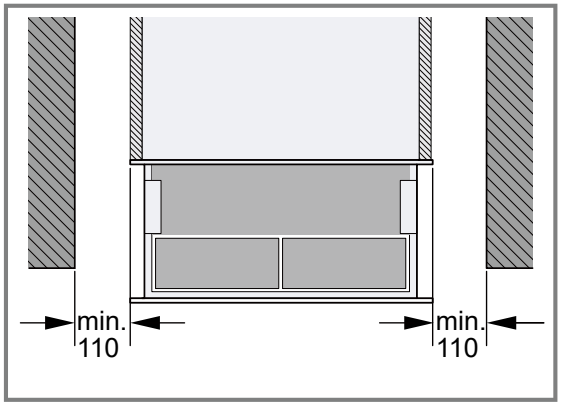

Забележка: Ако дълбочината на стената от двете страни на съседния шкаф е по-голяма от тази на шкафа, трябва да се спази разстояние от най-малко 110 mm. Неспазването на това разстояние може да попречи на монтажа на уреда.

20.6 Монтаж под работния плот

Спазвайте монтажните размери и указания при монтаж под работен плот.

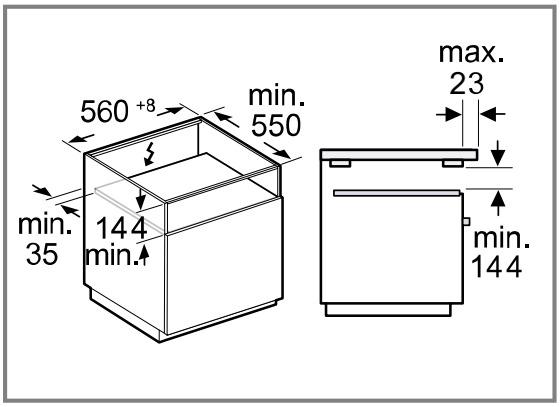

Забележка: Възможно е по-голямо отклонение до 50 mm, но тогава изваждането на съда за вода по време на работа вече не е възможно.

20.7 Монтаж под готварски плот

Спазвайте монтажните размери и указания при монтаж във високия шкаф.
Ако уредът се монтира под готварски плот, трябва да се спазят минимални размери, при нужда вкл. долната конструкция.

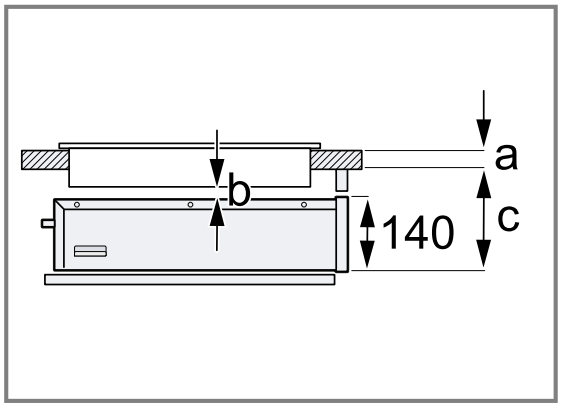

Мерна единица: mm	а издаден или наравно с повърхността	b	с издаден или наравно с повърхността
Индукционен готварски плот	30/30	5	200/201
Индукционен готварски плот с пълно използване на повърхността	40/40	5	210/211
Газов готварски плот	32/43	5	190/193
електрически готварски плот	30/30	5	190/197

а: Дебелина на работната повърхност съгласно препоръките в ръководството за монтаж на готварския плот.
б: Необходимото разстояние между готварския плот и фурната с пара.
в: Необходимото разстояние между дъното на чекмеджето и долната страна на работната повърхност.

Забележка: Спазвайте ръководството за монтаж на готварския плот.

20.8 Комбиниране на фурна с пара с други уреди

ВНИМАНИЕ
Панелът за обслужване не трябва да бъде повреден при поставянето на уреда.

- Не повреждайте уреда при поставянето му на предната бленда на фурната с пара.
- Преди да монтирате друг уред, поставете лепяща лента по горния ръб на фурната с пара, за да предпазите предната бленда на фурната с пара.

1. Тази фурна с пара е подходяща за всички уреди от серията Bosch 6 Fullsize Line и всички уреди от серията Bosch 8.
2. Комбинирайте само подходящи уреди от същата марка и същата серия.
3. Първо монтирайте фурната с пара.
4. Поставете уреда в шкафа за вграждане над фурната с пара.
5. Спазвайте ръководството за монтаж на уреда.
6. Отстранете лепящата лента от горния ръб на фурната с пара.

Забележка: За други комбинирани монтажи трябва да се използва разделителен рафт.

20.9 Указания за електрическо свързване

За да можете сигурно да свържете уреда електрически, спазвайте тези указания.
Уредът може да се свързва само с доставения допълнително кабел за свързване. Пъхнете проводника за свързване от задната страна на уреда.
Свързващи проводници с различни щепселни типове са на разположение при службата за обслужване на клиенти.
Не използвайте щепселни вилки, многогнездови контакти или удължители. Съществува опасност от пожар при претоварване.

20.10 Указания за електрическо свързване

За да можете сигурно да свържете уреда електрически, спазвайте тези указания.

- Уредът може да се свързва само към инсталиран според предписанията предпазен контакт. Монтажът на електрическия контакт или смяната на съединителната линия трябва да се провежда единствено от електротехник при спазването на релевантните предписания.
- Уредът може да се свързва само с доставения допълнително кабел за свързване. Пъхнете проводника за свързване от задната страна на уреда.
- Свързващи проводници с различни щепселни типове са на разположение при службата за обслужване на клиенти.
- Не използвайте щепселни вилки, многогнездови контакти или удължители. Съществува опасност от пожар при претоварване.
- Ако щепселът след монтажа вече не може да се достигне, в неподвижно прокараната електроинсталация трябва да се предвиди сепаратор във фазите според конструктивните разпоредби.

20.11 Шкаф за вграждане

Тук ще откриете указания за безопасен монтаж.

ВНИМАНИЕ
Чрез монтаж зад декоративна бленда е възможно прегряване на уреда.
▸ Уредът да не се монтира зад декоративна бленда.

Шкафът за вграждане не трябва да има задна стена зад уреда.
Между стената и дъното на шкафа или задната стена на горния шкаф трябва да има минимално разстояние.
За тази цел спазвайте и ръководството за монтаж на намиращия се отгоре уред.
Ако не е възможно междинно дъно над уреда или над фурната, монтирайте защита от преобръщане върху уреда. Подходяща защита от преобръщане ще получите от отдела по обслужване на клиенти, на нашия уебсайт или в онлайн магазина.

20.12 Монтаж

Монтаж на предпазни устройства срещу преобръщане

1. Измерете 523 mm от предния край на шкафа и отбележете двете страни на шкафа за вграждане.

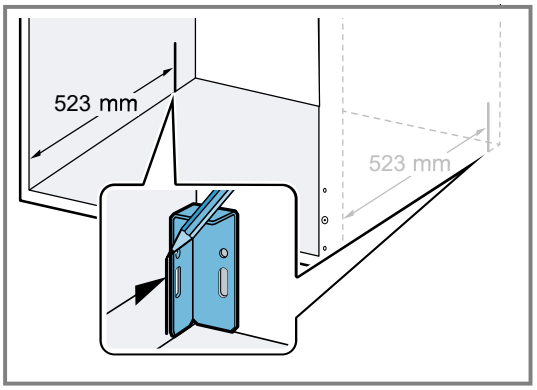

2. След отбелязването завийте двата ъгъла с 2 винта M4*15 в дългите отвори.

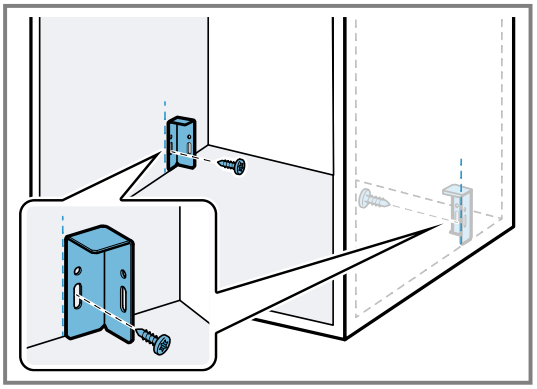

3. Поставете уреда върху плоска подложка.
4. Развийте 4 долни винта от задната страна на уреда.

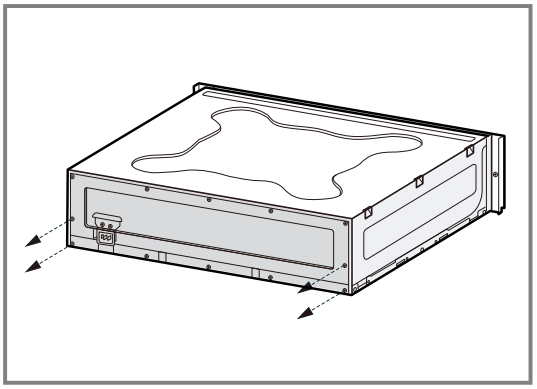

5. Закрепете двата метални ъгъла с по 2 винта M4*9 на задната страна на уреда.
   ▸ Уверете се, че металният държач е точно центриран към ръба на уреда.

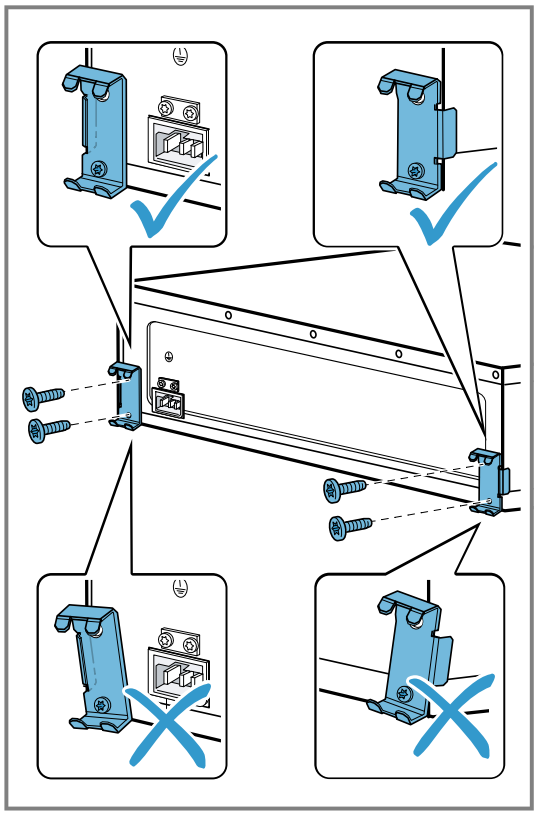

6. Поставете уреда в шкафа за вграждане и проверете дали предпазителят срещу преобръщане е застопорен.

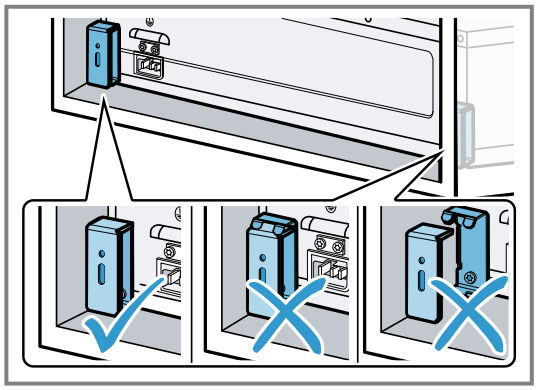

7. При нужда коригирайте позицията на държачите чрез дългите отвори.
8. Накрая затегнете държачите в шкафа за вграждане.

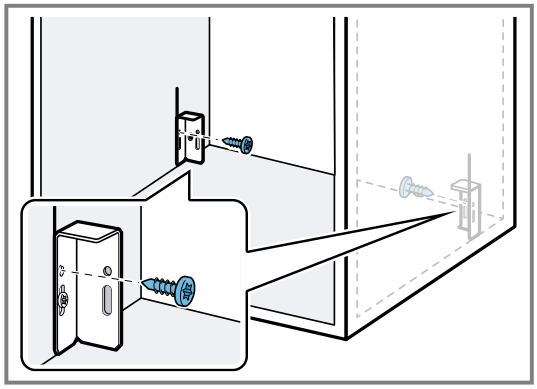

9. Пъхнете мрежовия проводник напълно върху уреда.
10. Поставете уреда в шкафа за вграждане.
11. Отстранете лепящата се лента върху предната блен-да.
12. Внимателно отворете уреда и проверете дали защита-та от накланяне функционира.

Монтиране на уреда

⚠ **ПРЕДУПРЕЖДЕНИЕ – Опасност от нараняване!**
Уредът може да се наклони при отваряне.
▸ При монтаж без междинно дъно уредът преди отваря-не да се подсили с подходяща тежест.

1. Пъхнете мрежовия проводник напълно върху уреда.
2. Поставете уреда в мебелта за вграждане.
   ▸ Не защипвайте мрежовия проводник.

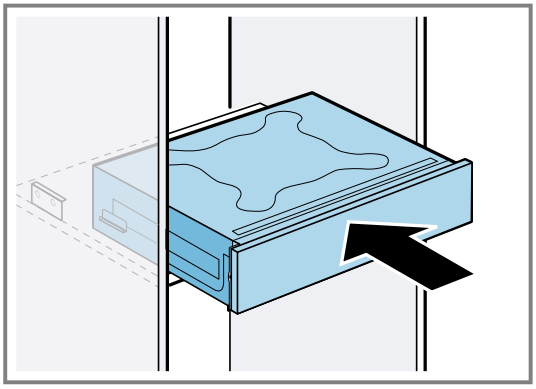

3. Подравнете уреда централно.

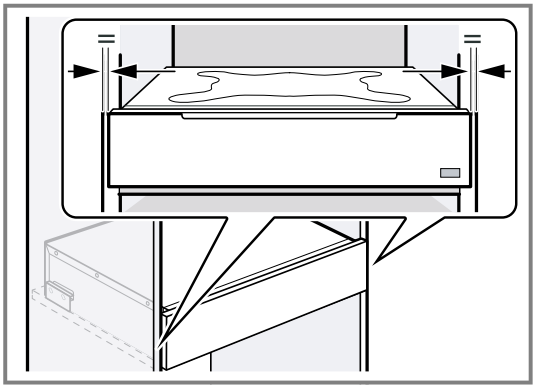

4. Отстранете лепящата се лента върху предната бленда.
5. За да проверите защитата от преобръщане, внимателно отворете чекмеджето.

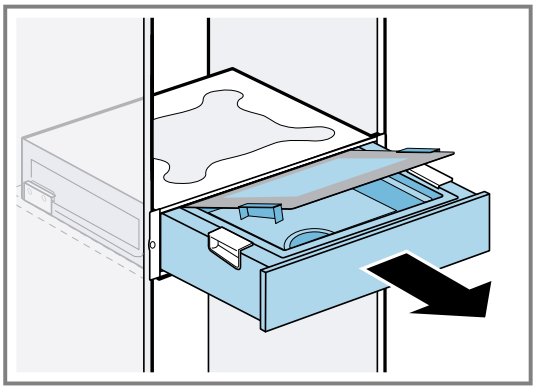

6. Завинтете уреда върху вградения шкаф.

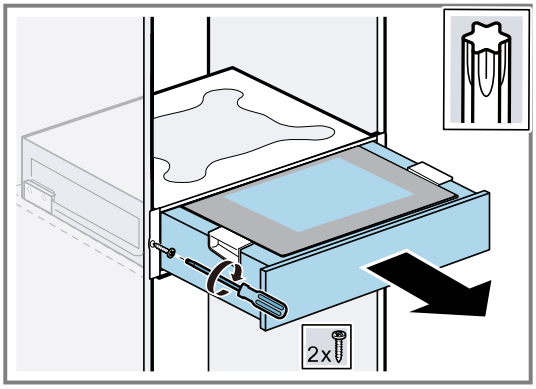

7. Поставете кабела за свързване към мрежата в защитен контакт.
   След монтажа кабелът за свързване към мрежата не трябва да докосва задната част или дъното на уреда.

Настройка на предната плоскост на уреда

Регулирайте предната плоскост на уреда нагоре или надолу според нуждите.

1. Изтеглете чекмеджето, отворете стъкления капак.
2. С помощта на приложения инструмент за демонтаж разхлабете фиксиращия винт, съхранявайте инструмента на сигурно място и отстранете един винт от декоративната плоча.

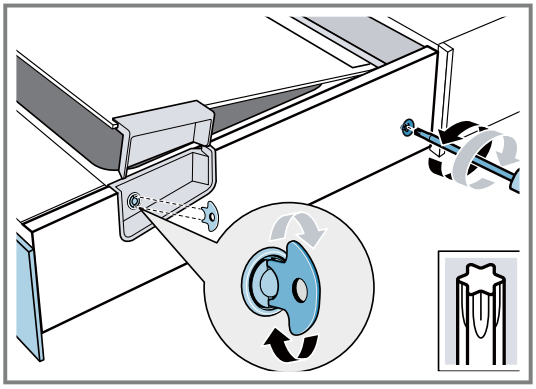

3. Отстранете облицовъчната плоскост.

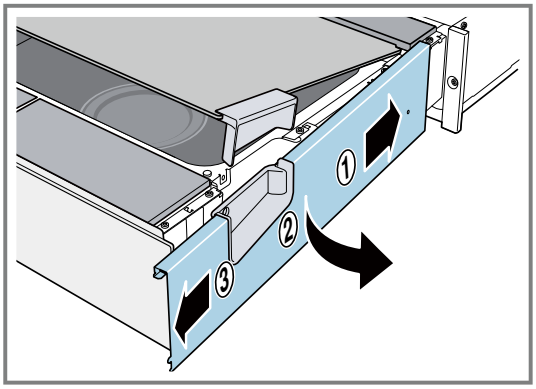

4. Развийте винта от страната на предната бленда, без да го изваждате напълно. Нивелирайте предната бленда нагоре или надолу.

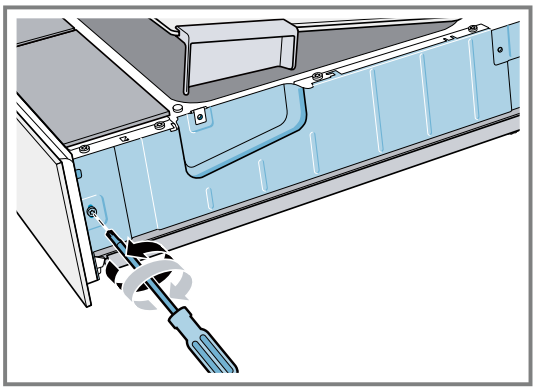

   Максималният обхват на калибриране е между –2 и +1 mm.
5. Затегнете винтовете и поставете отново облицовъчната плоскост.
   - Преместете облицовъчната плоскост към задната част на уреда ①.
   - Подравнете облицовъчната плоча към шлиците от предната страна на уреда и я фиксирайте неподвижно ②.
   - Натиснете облицовъчната плоча внимателно под различни ъгли, докато се фиксира с щракване. Уверете се, че тя е фиксирана неподвижно ③.

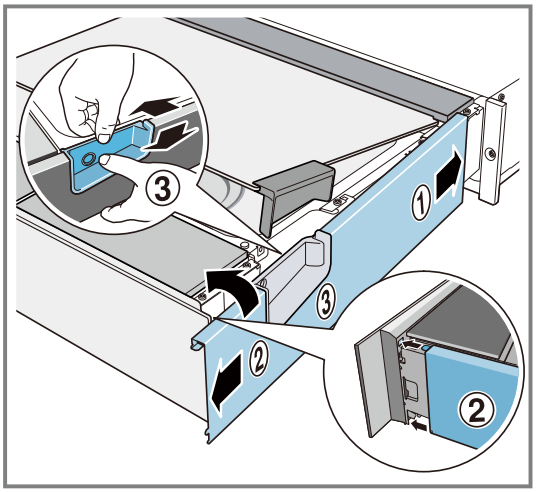

Bosch Home Connect App

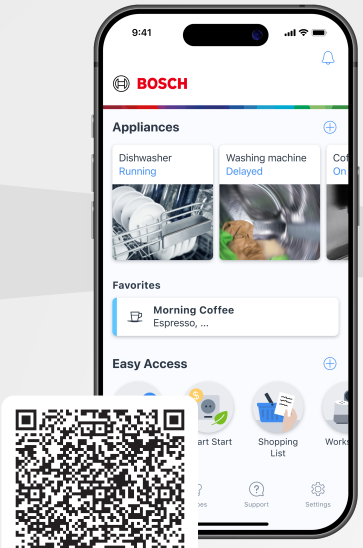

Свържете домакинския си уред още днес и се възползвайте от следните предимства:

- **Управлявайте вашата фурна на пара чрез приложението и получавайте полезни съвети.**
- **Получавайте идеалните настройки за вашите ястия чрез асистента за готвене.**
- **Ще бъдете уведомени, когато ястието е готово и фурната на пара се изключи автоматично.**

Нуждаете се от помощ? Ще я намерите тук.

Експертни консултантски услуги за Вашите домакински уреди Bosch, съдействие при проблеми или ремонт от експерти на Bosch.

Узнайте всичко за разнообразните възможности за съдействие от страна на Bosch: **www.bosch-home.com/service**

Данните за контакт на всички държави са посочени в приложения сервизен списък.

BSH Hausgeräte GmbH
Carl-Wery-Straße 34
81739 München, GERMANY
www.bosch-home.com

A Bosch Company

8001400991 (061008) 01
bg